LEATHER SEAT COVERS
INSTALLATION INSTRUCTIONS

RAV 4

Model year:	**9 / 2002 -**
Vehicle Code:	****A2**-A****W**
Partnumber:	**P2454-X*C1A-**** **PZ442-X*C1A-****

LHD/RHD

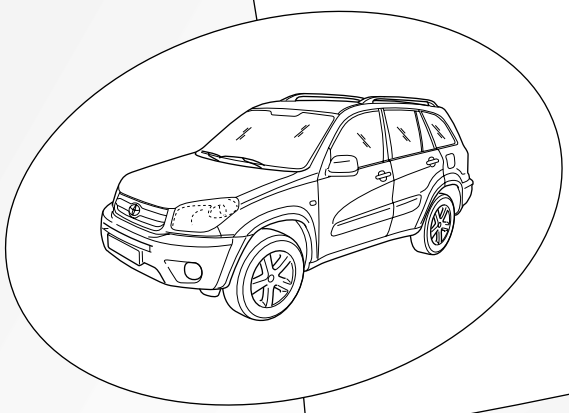

Manual Ref. no. AIM000103-1

TOYOTA

Revision Record

Rev. No.	Date	Page	Picture	Update	New
1	20/03/2005	5+25/25		changed installation procedure	no more finishing edge

GB

- Expert Fitment Required.
- Disconnect the battery earth cable.
- Install parts as shown on illustrations.
- Re-connect battery.
- Re-fit panels, ensure that the wiring harness and other components are neatly and securely located.

D

- Montage durch Fachwerkstatt erforderlich.
- Massekabel von Batterie abklemmen.
- Teile gemäß Abbildung montieren.
- Batterie wieder anschließen.
- Paneele wieder anbringen; achten Sie darauf, daß der Kabelbaum und andere Teile ordnungsgemäß und genau positioniert sind.

E

- Montaje sólo por el concesionario.
- Desconectar el cable de masa de la batería.
- Montar las piezas tal como se indica en las figuras.
- Vuelva a conectar la batería.
- Volver a colocar los paneles; preste atención a que el mazo del cable y las demás piezas tengan la posición correcta y precisa.

F

- Montage par spécialiste nécessaire.
- Débrancher le câble de masse de la batterie.
- Monter les pièces selon les figures.
- Reconnecter la batterie.
- Remettre le panneau; veillez à ce que le faisceau et les autres pièces soient positionnés correctement et avec la précision requise.

I

- E' necessario in officina specializzata.
- Staccare il cavo di massa dalla batteria
- Montare le parti secondo quanto rilevabile delle illustrazioni.
- Riconnettere la batteria.
- Rimettere in posizione i pannelli; far ben attenzione che il fascio di cavi e le altre parti siano state posizionate con esattezza e nella dovuta maniera.

P

- Especialista em montagem requerido.
- Separe o cabo de terra do acumulador.
- Monte as partes conforme ilustrado.
- Recolocar a bateria
- Tornar a colocar os painéis; verificar se a árvore de cabos e outras peças estão na posição exacta e prescrita.

NL

- Montage door vakman nodig.
- Massakabel van accu losmaken.
- Delen overeenkomstig afbeelding monteren.
- Accu weer aansluiten.
- Panelen weer monteren; let erop, dat de kabelboom en andere delen correct en netjes gepositioneerd worden.

DK

- Montage ved professionelt værksted påkrævet.
- Stelkabel fjernes fra batteri.
- Dele skal monteres i henhold til illustrationer.
- Tilslut batteri igen.
- Paneler fastgøres igen; vær opmærksom på, at kabelsamlingen og andre dele placeres korrekt og præcist.

N

- Nødvendig med montering fra fagvegverksted.
- Klem jordkabelen av batteriet.
- Monter alle deler i henhold til illustrasjonene.
- Tilkopl batteriet igjen.
- Monter panelene igjen, og pass på at kabelbunten og andre deler er anbrakt ordentlig og på riktig sted.

S

- Verkstadsmontage erfordras.
- Lossa stomkabeln från batteriet.
- Montera detaljerna enligt figurerna
- Anslut batteriet igen.
- Sätt tillbaka panelerna igen; kontrollera noga att ledningsmattan och andra detaljer ligger på rätt plats.

FIN

- Asennus tarpeen merkkikorjaamossa.
- Erota maadoitusjohto akusta
- Asenna osat kuvien mukaan.
- Kytke akku takaisin.
- Aseta paneelit paikalleen; tarkista, että kaapelointi ja muut osat ovat asianmukaisesti ja tarkalleen paikoillaan.

CZ

- Montáž ve specializované dílně nutná.
- Odpojte zemnicí kabel od baterie.
- Montujte části podle vyobrazení
- Opět připojit baterii.
- Opět připevněte panely; dbejte na to, aby svazek kabelů a ostatní čísti byly uloženy na správném místě.

H

- A szereléshez szakműhely kell.
- Húzza le az akkumulátor testkábeljét.
- Az alkatrészeket az ábrák szerint szerelje be.
- Ismét csatlakoztassa az akkumulátort.
- Szerelje vissza a fedőlapokat, ügyeljen arra, hogy a kábelek és a többi alkatrészek pontosan a számukra kijelölt helyen maradjanak.

PL

- Konieczny montaż przez warsztat specjalistyczny.
- Odłączyć przewód masy od akumulatora.
- Zamontować części zgodnie z rysunkiem.
- Ponownie podłączyć akumulator.
- Na powrót osadzić osłony; zadbać aby wiązka kablowa i inne części były właściwie i dokładnie ułożone.

GR

- Να τοποθεί από συνεργείο.
- Αποσυνδέστε το καλώδιο γείωσης από τη μπαταρία.
- Τοποθέτηση των μερών σύμφωνα με τις Εικόνες.
- Συνδέστε πάλι τη μπαταρία.
- Τοποθετήστε πάλι το κάλυμμα· προσοχή, η πλεξούδα καλωδίων και άλλα μέρη να είναι τοποθετημένα ακριβώς και σύμφωνα με τους κανονισμούς.

A

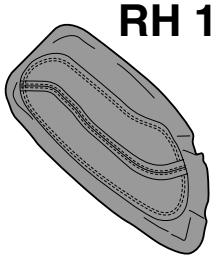

Front
LH 1x
RH 1x

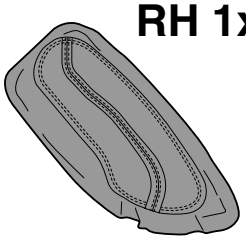

Rear
LH 1x
RH 1x

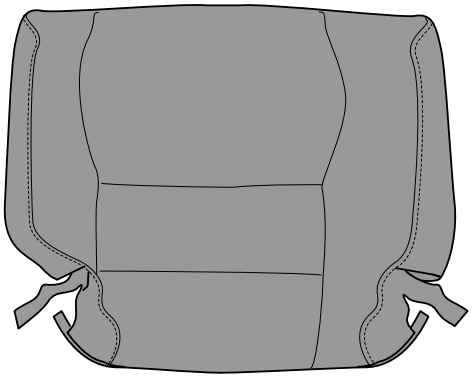

LH 1x
RH 1x

4x

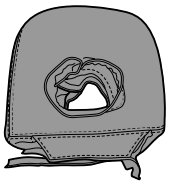

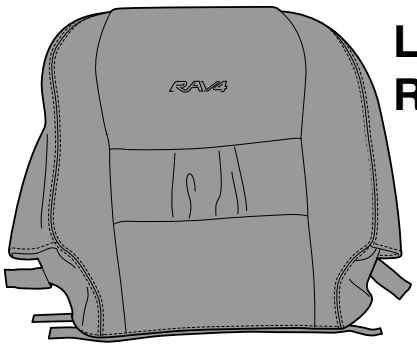

LH 1x
RH 1x

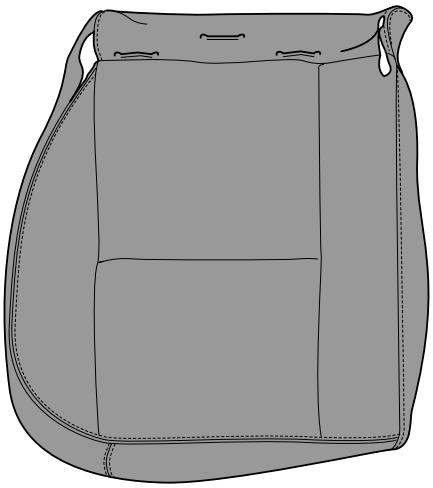

LH 1x
RH 1x

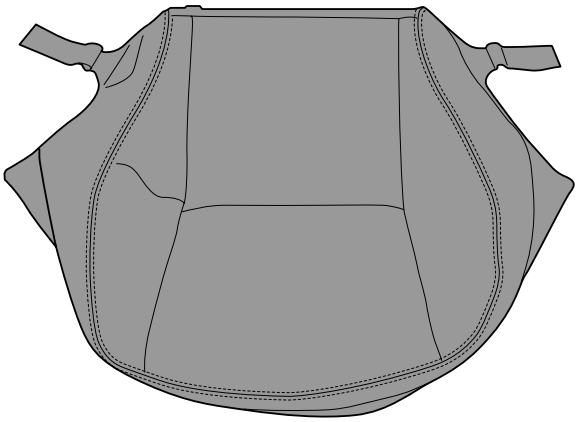

LH 1x
RH 1x

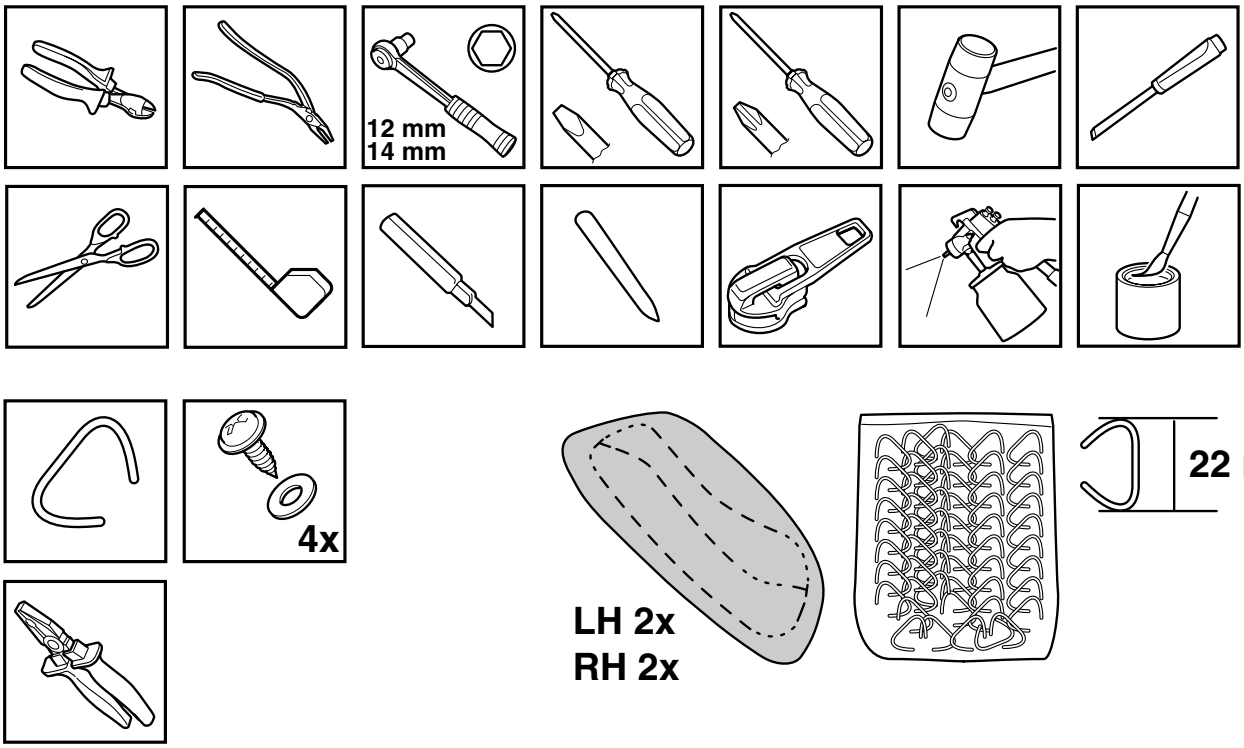

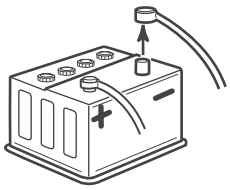

≥ 90"

Airbag

1

B E G	A E	B	F	H
L + R	5 - Door	4x	4x	4x
	3 - Door	2x	2x	2x

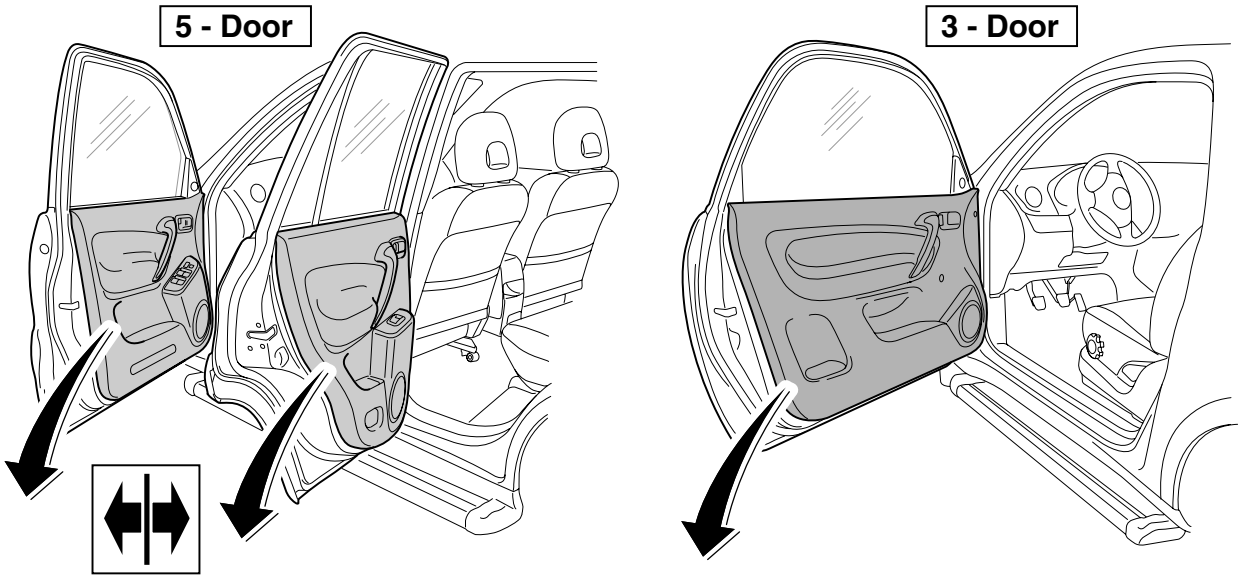

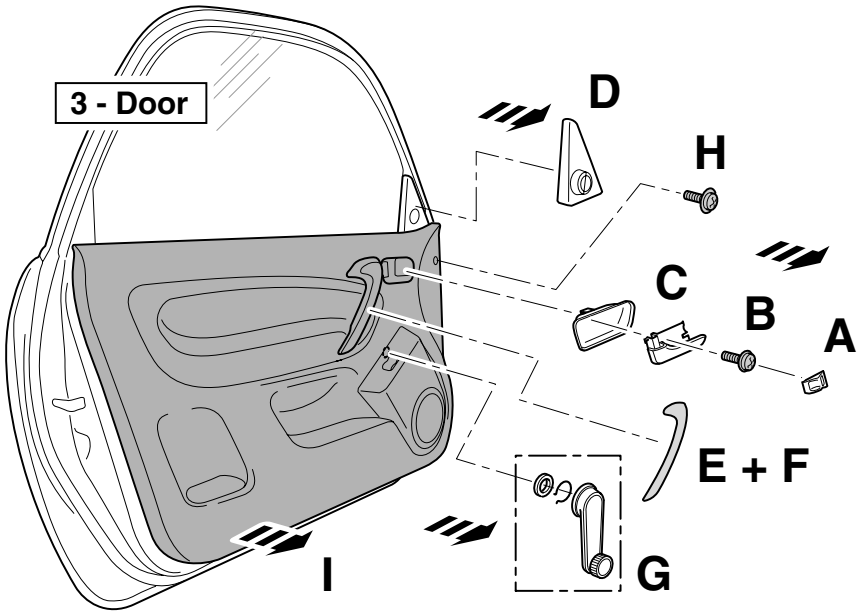

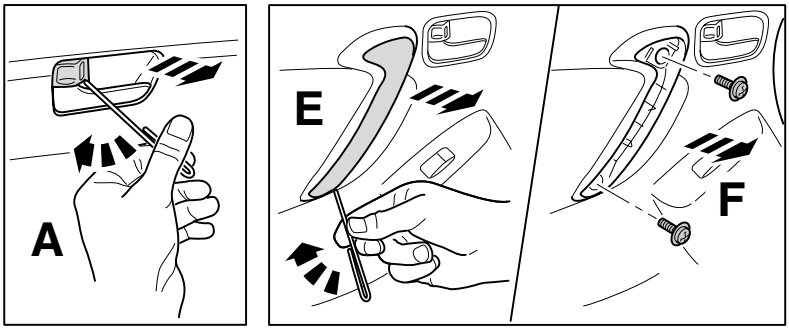

2

TOYOTA

L + R

3 - Door

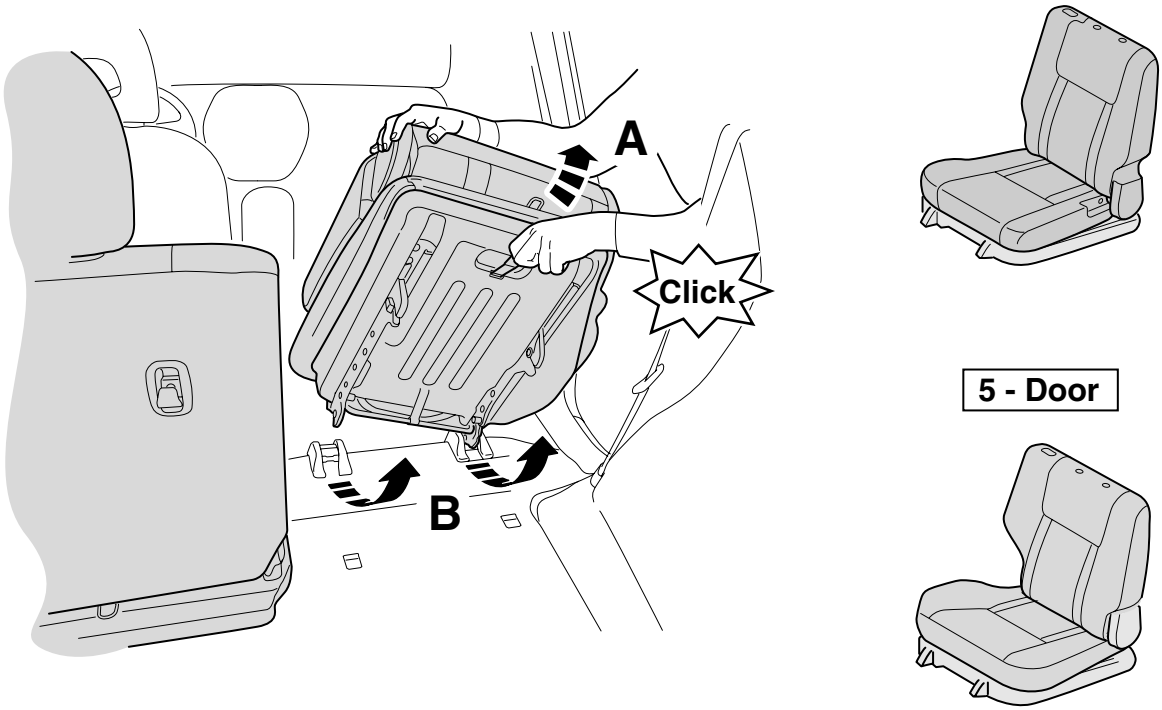

5 - Door

3

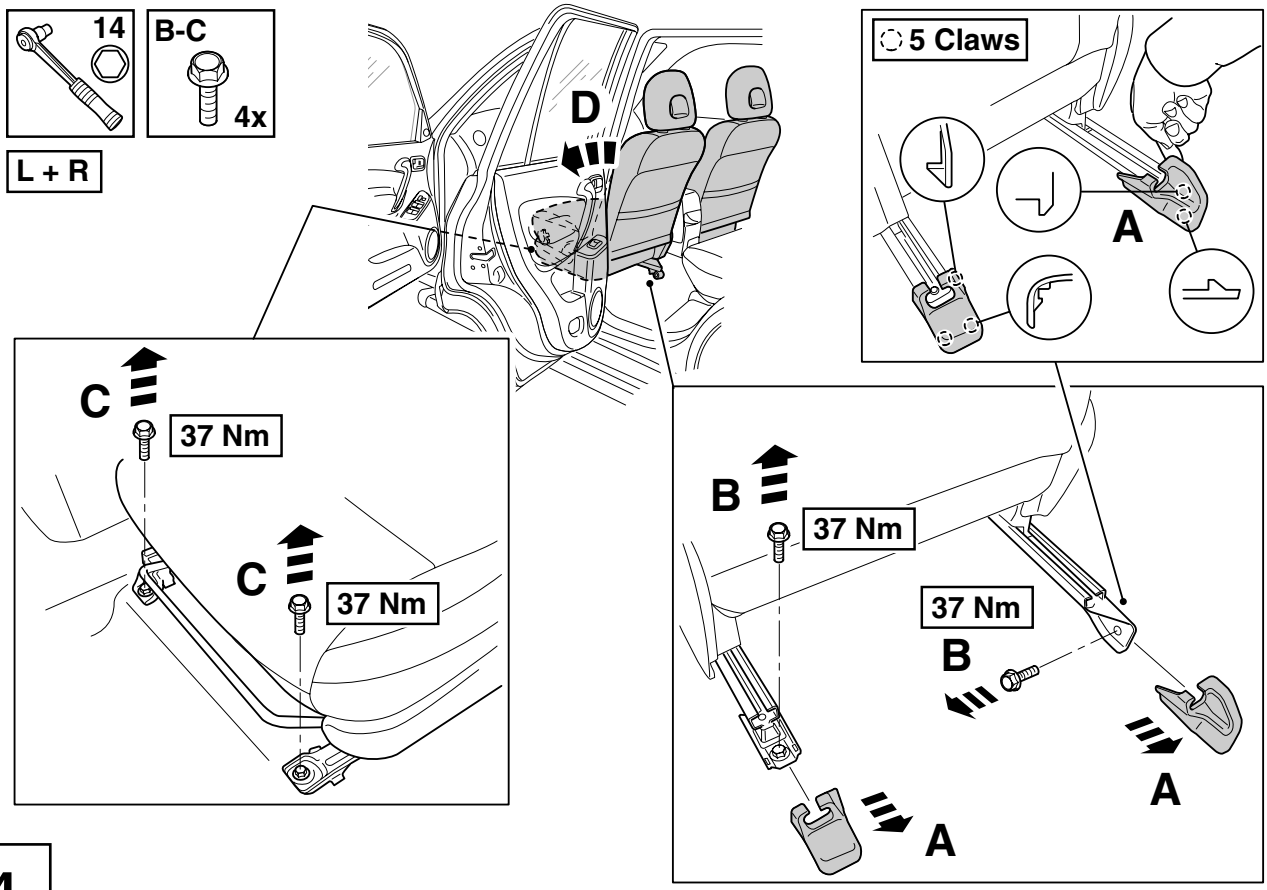

4

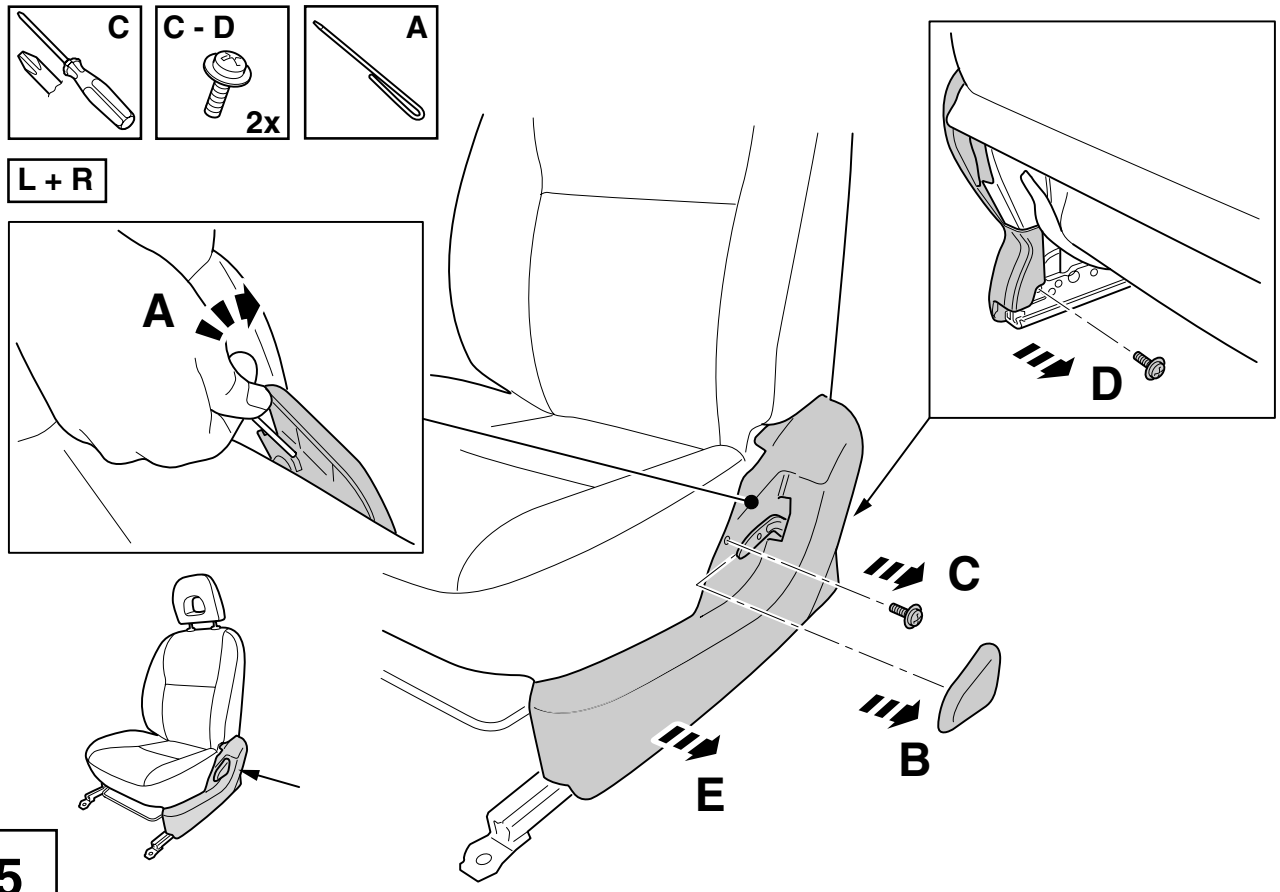

5

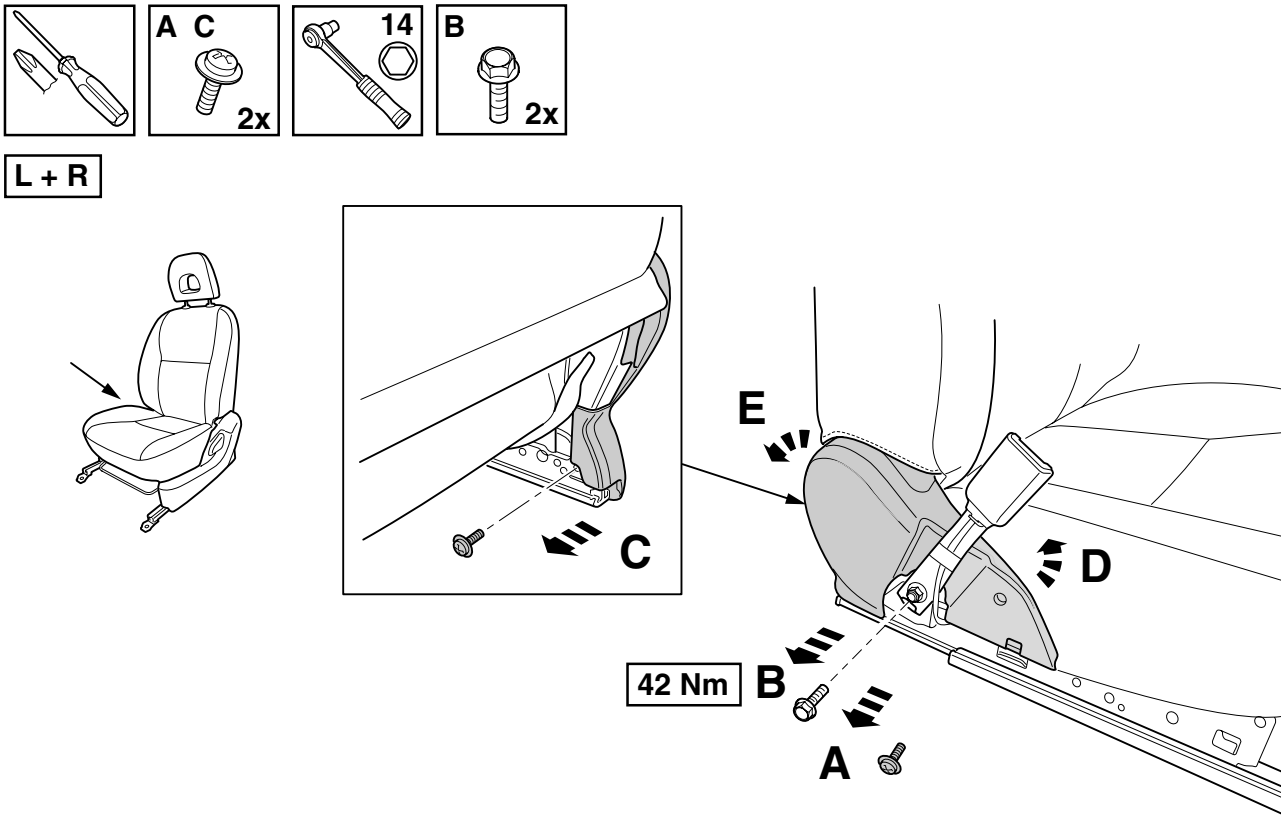

6

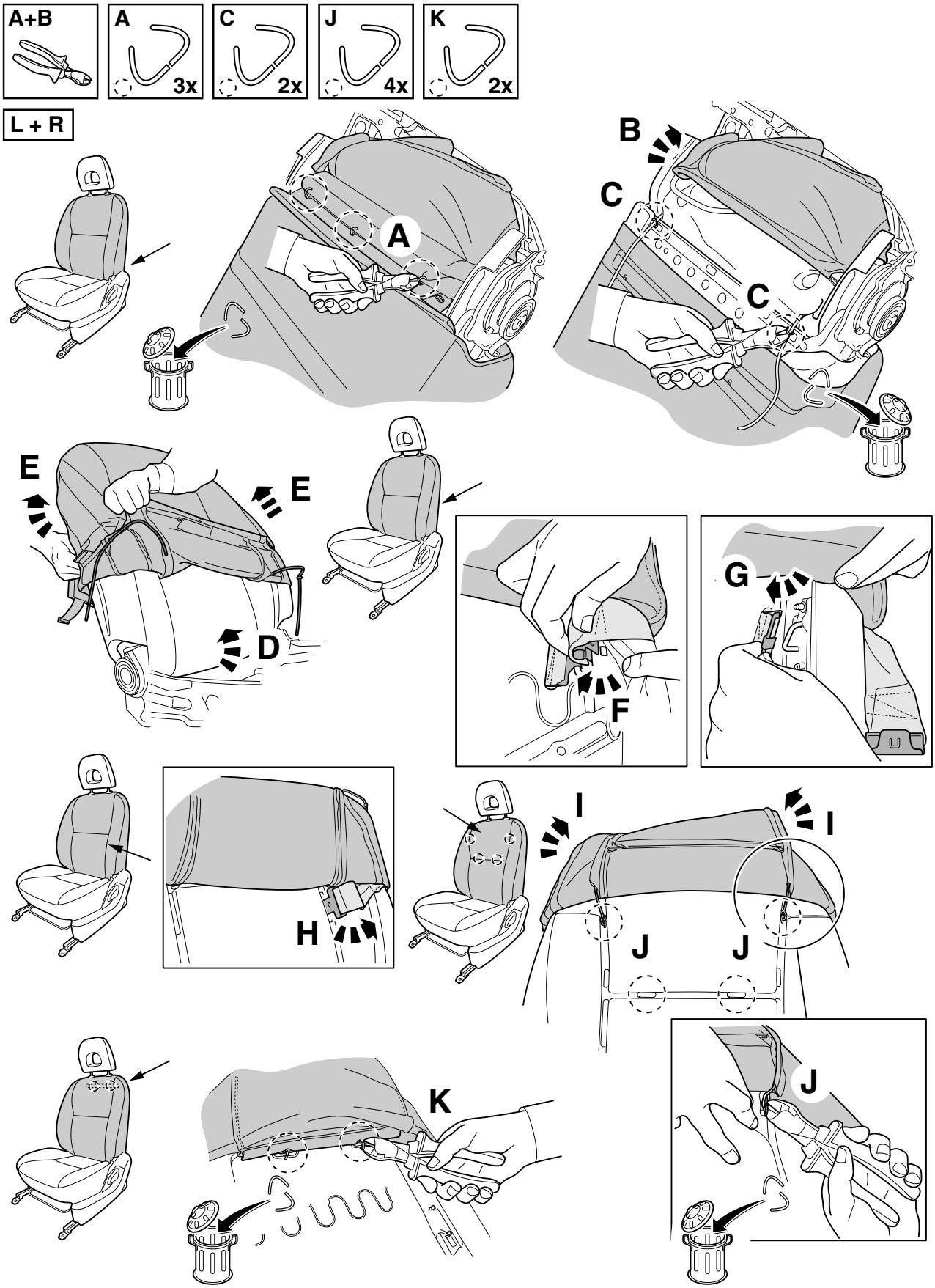

7

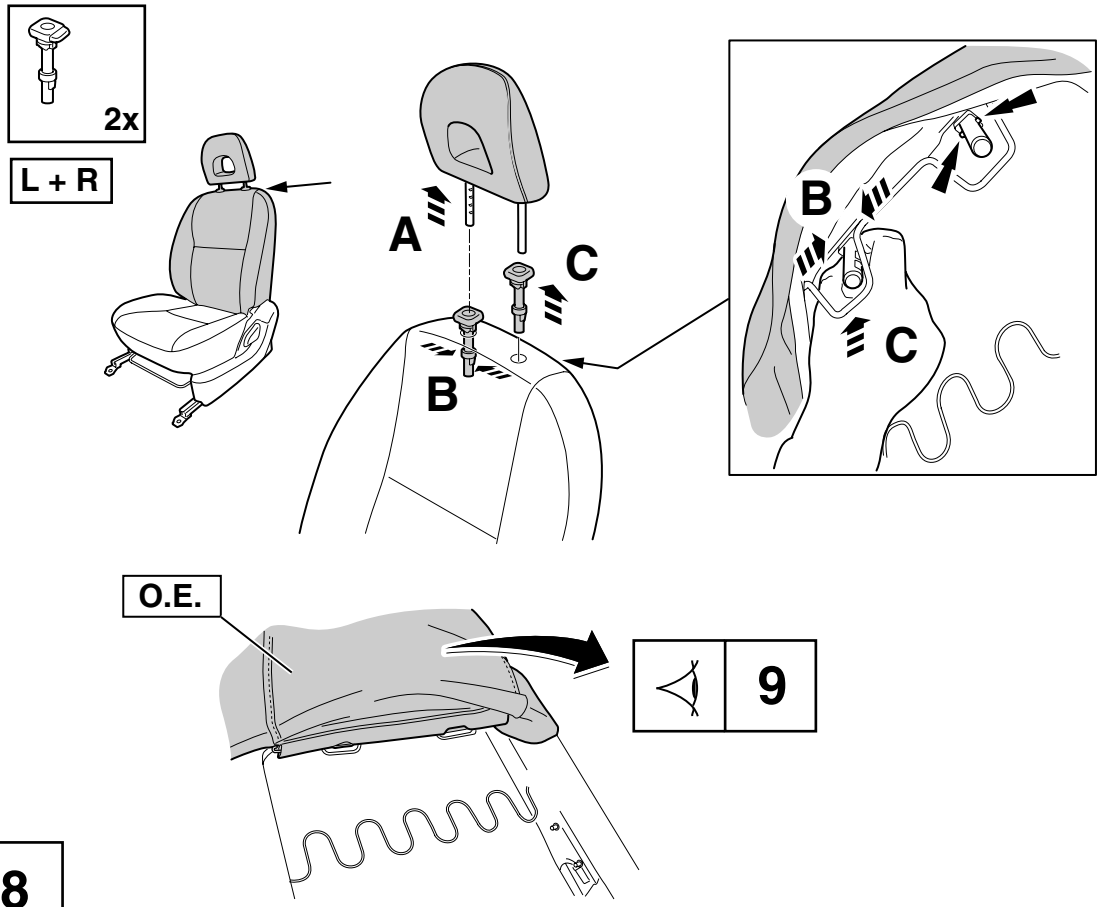
2x
L + R
A
B
C
B
C
O.E.
9

8

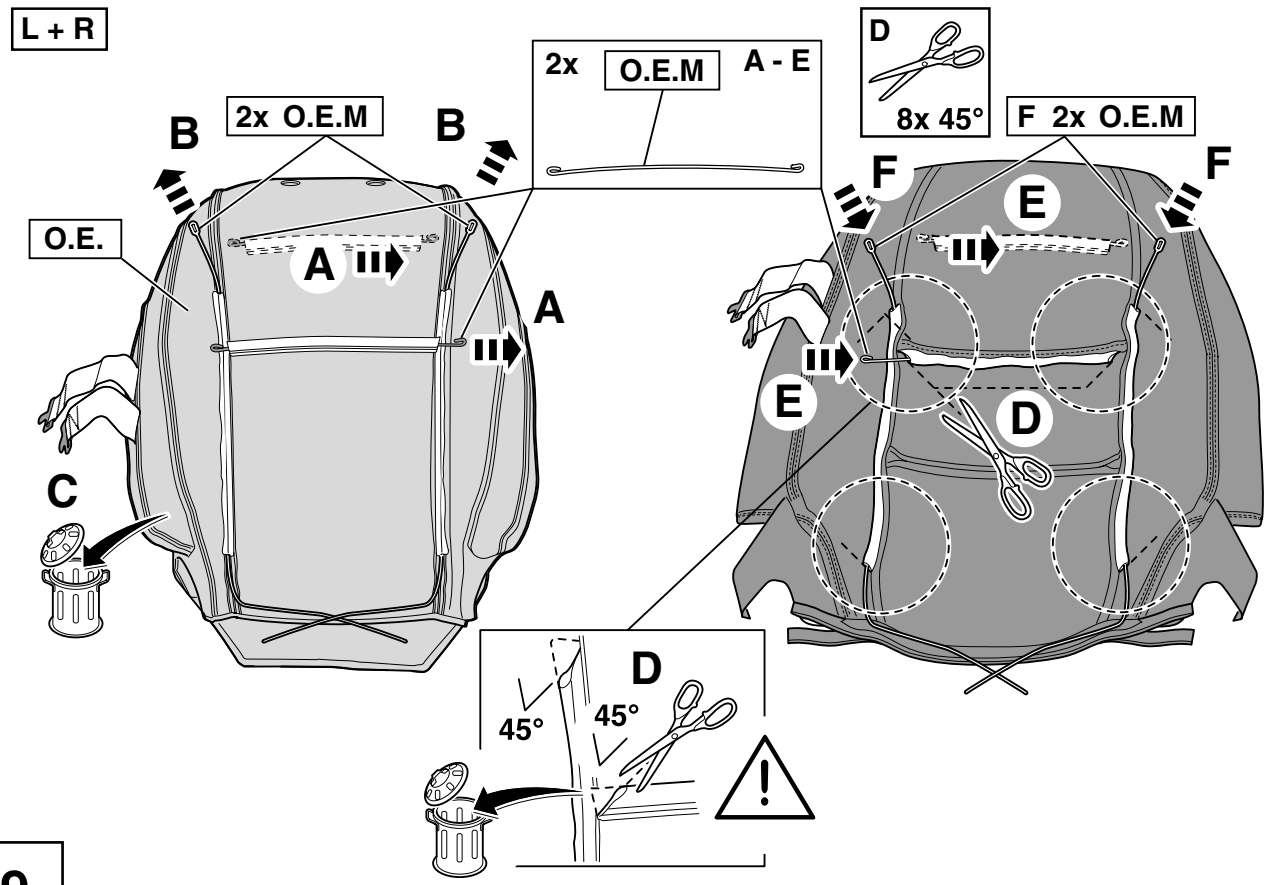
L + R
2x
O.E.M
A - E
D
8x 45°
B
2x O.E.M
B
F 2x O.E.M
F
F
E
O.E.
A
A
E
D
C
D
45°
45°

9

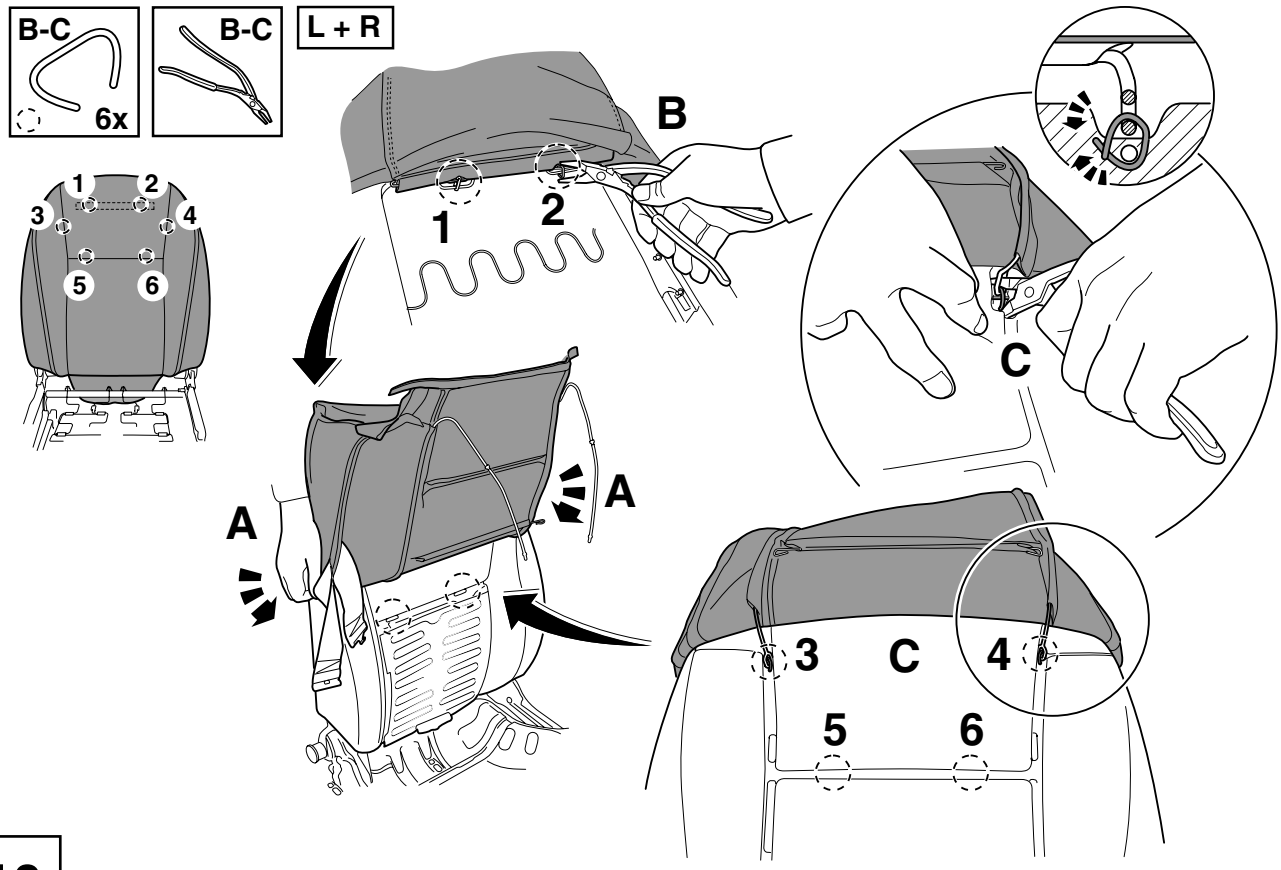

10

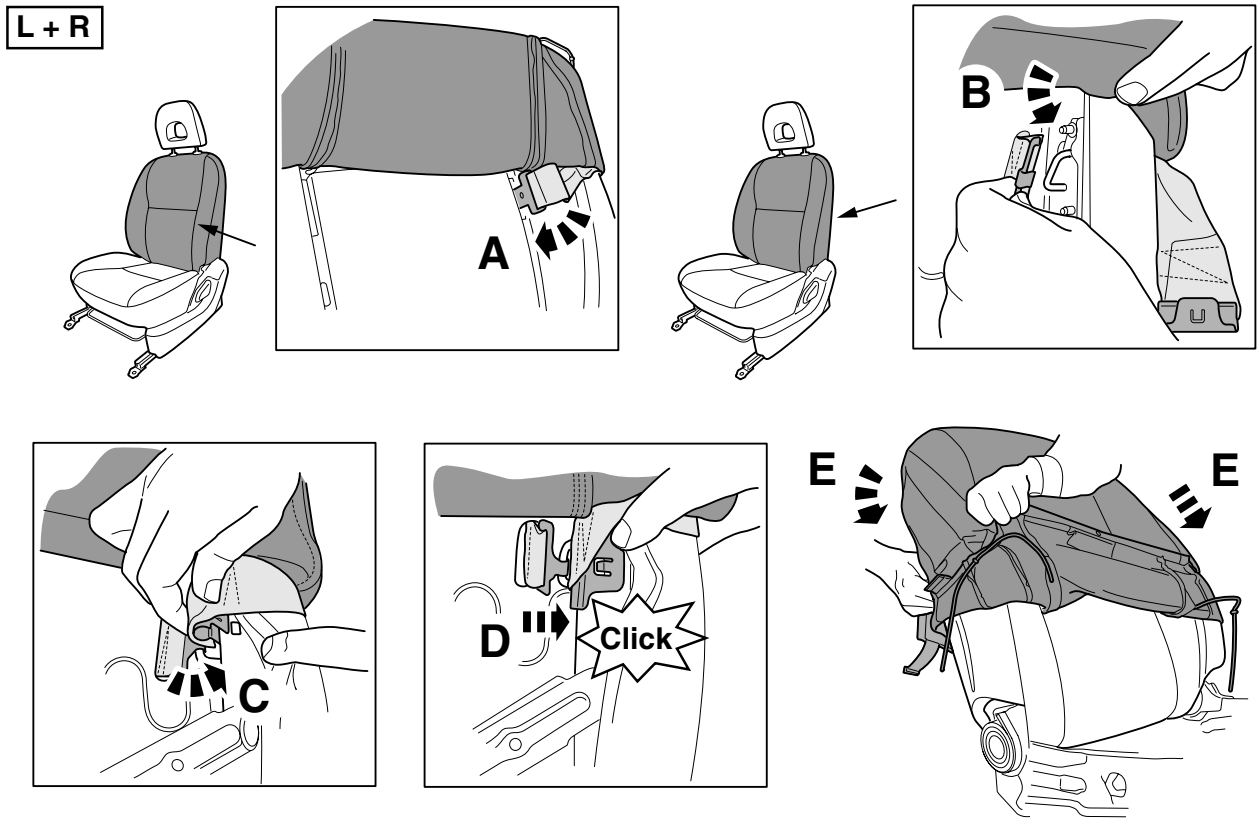

11

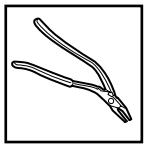

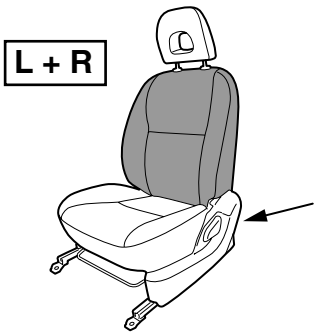

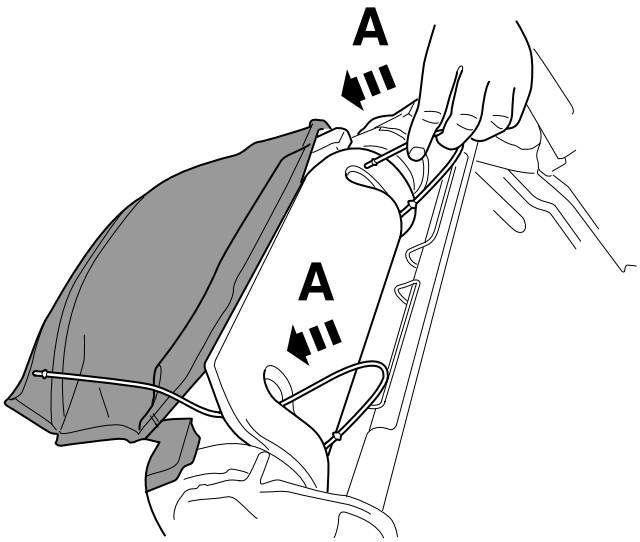

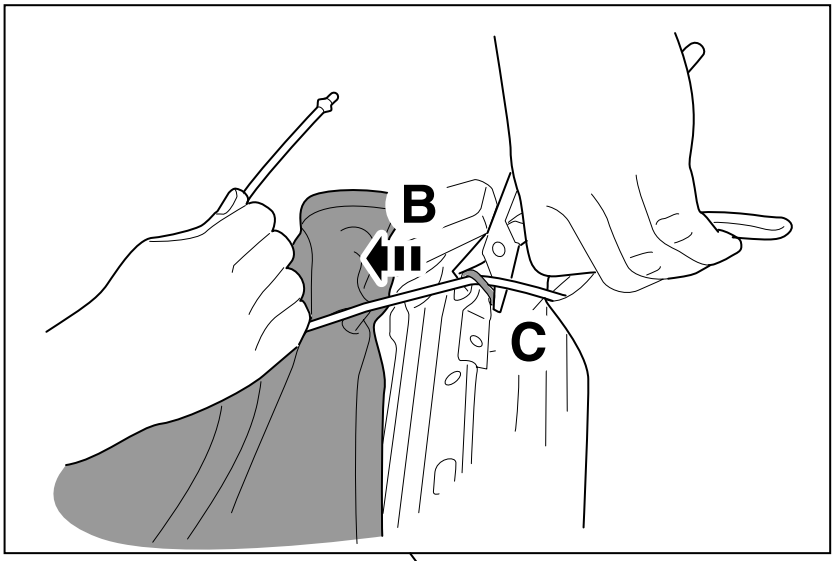

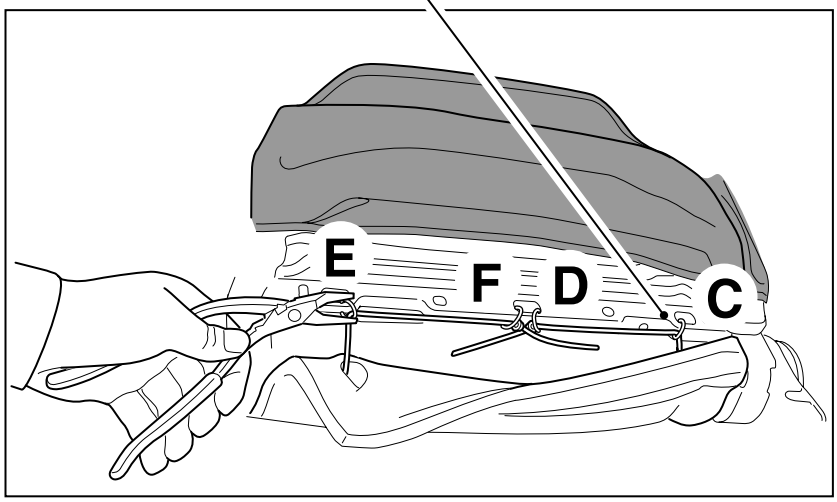

12

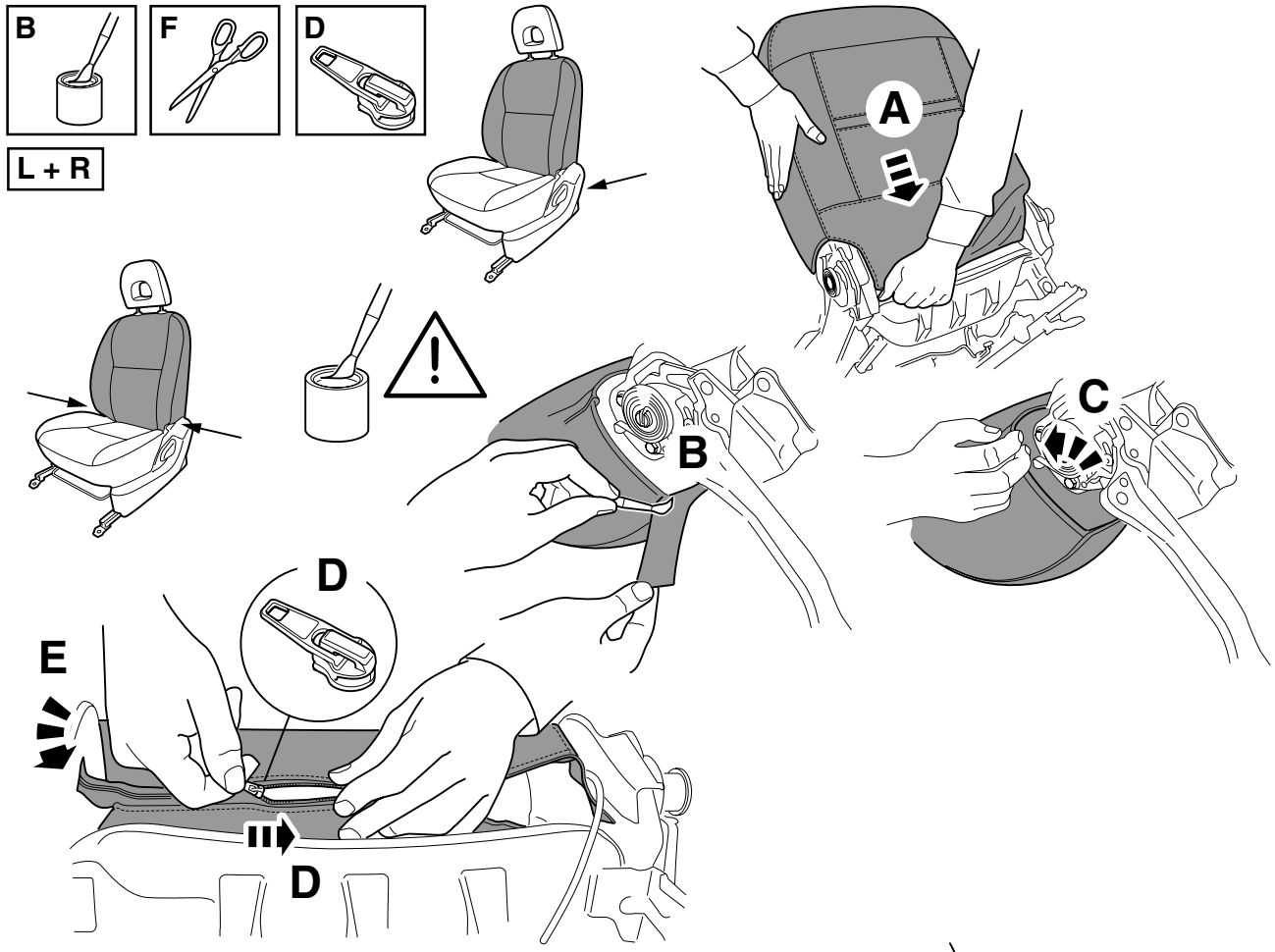

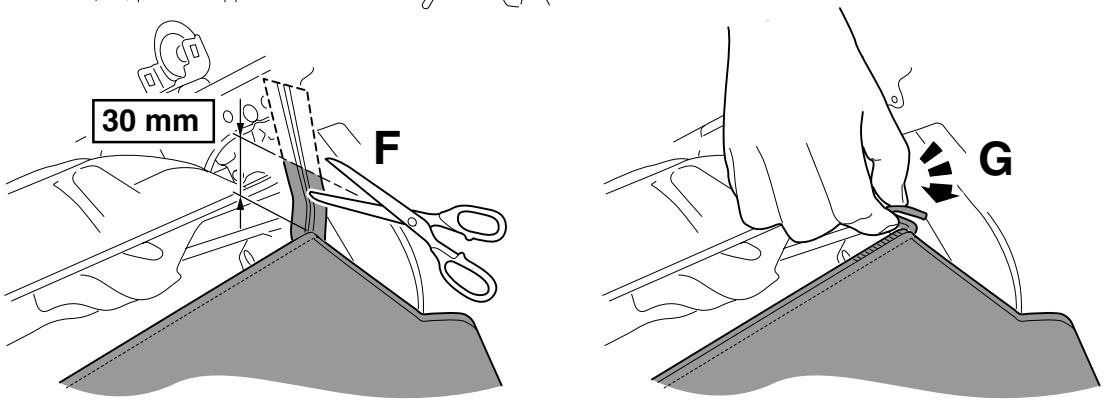

13

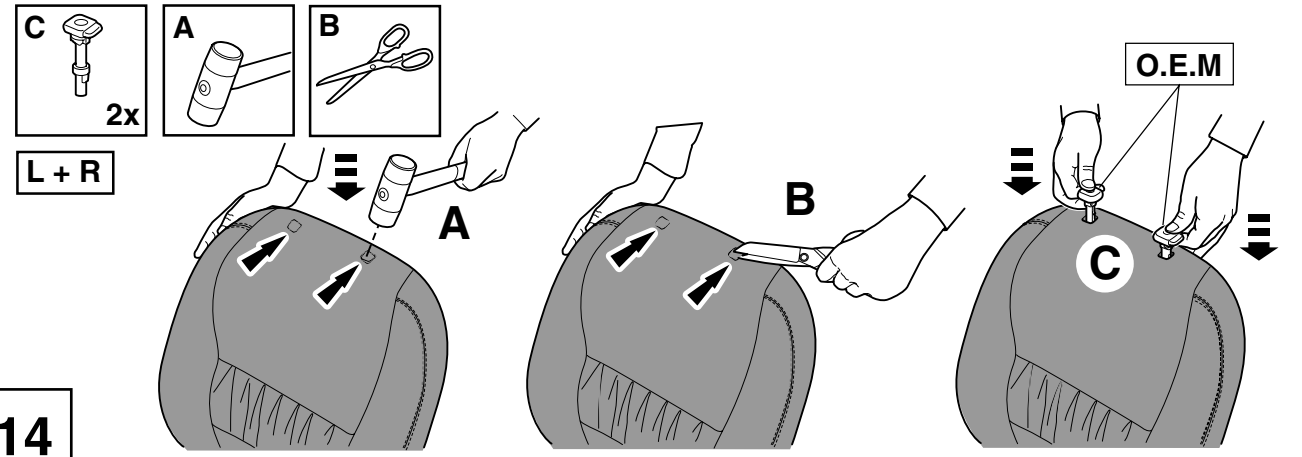

14

TOYOTA

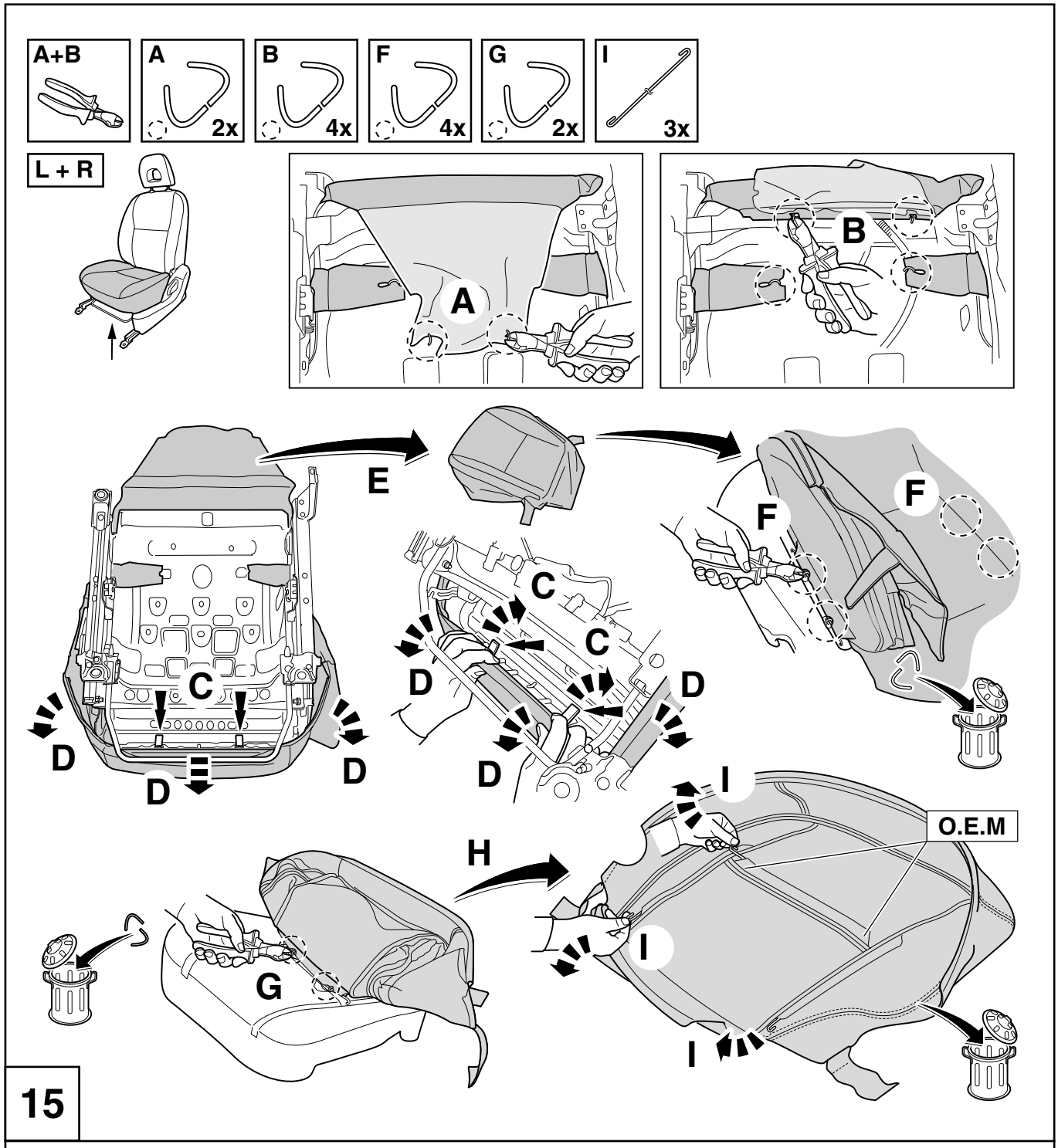
A+B
A
2x
B
4x
F
4x
G
2x
I
3x
L + R
A
B
E
F
F
C
C
C
D
D
D
D
D
D
I
O.E.M
H
I
G
I
15

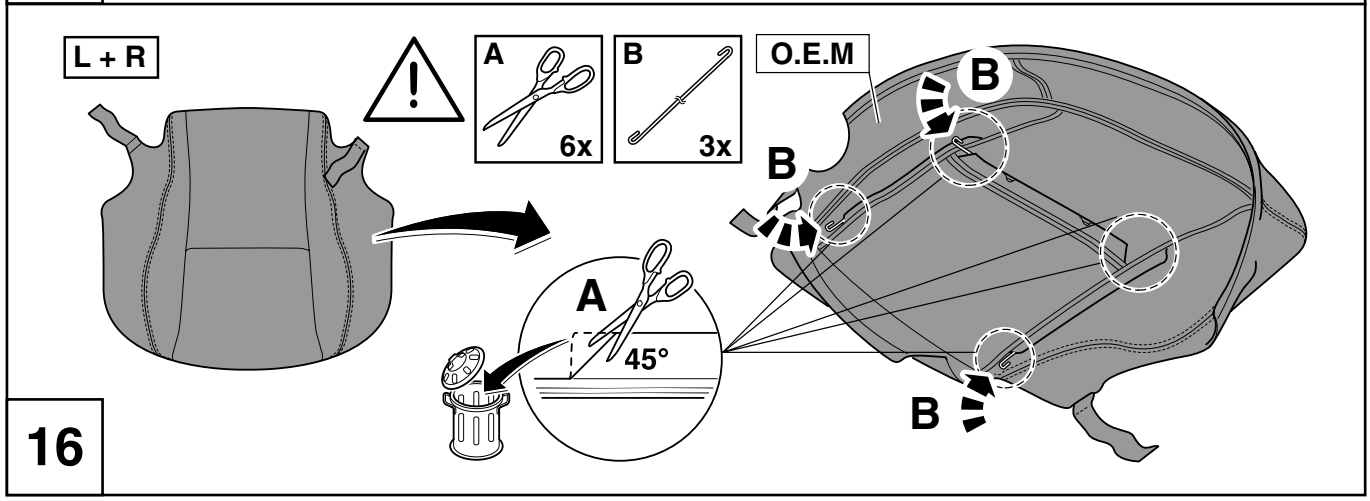
L + R
A
6x
B
3x
O.E.M
B
B
A
45°
B
16

TOYOTA

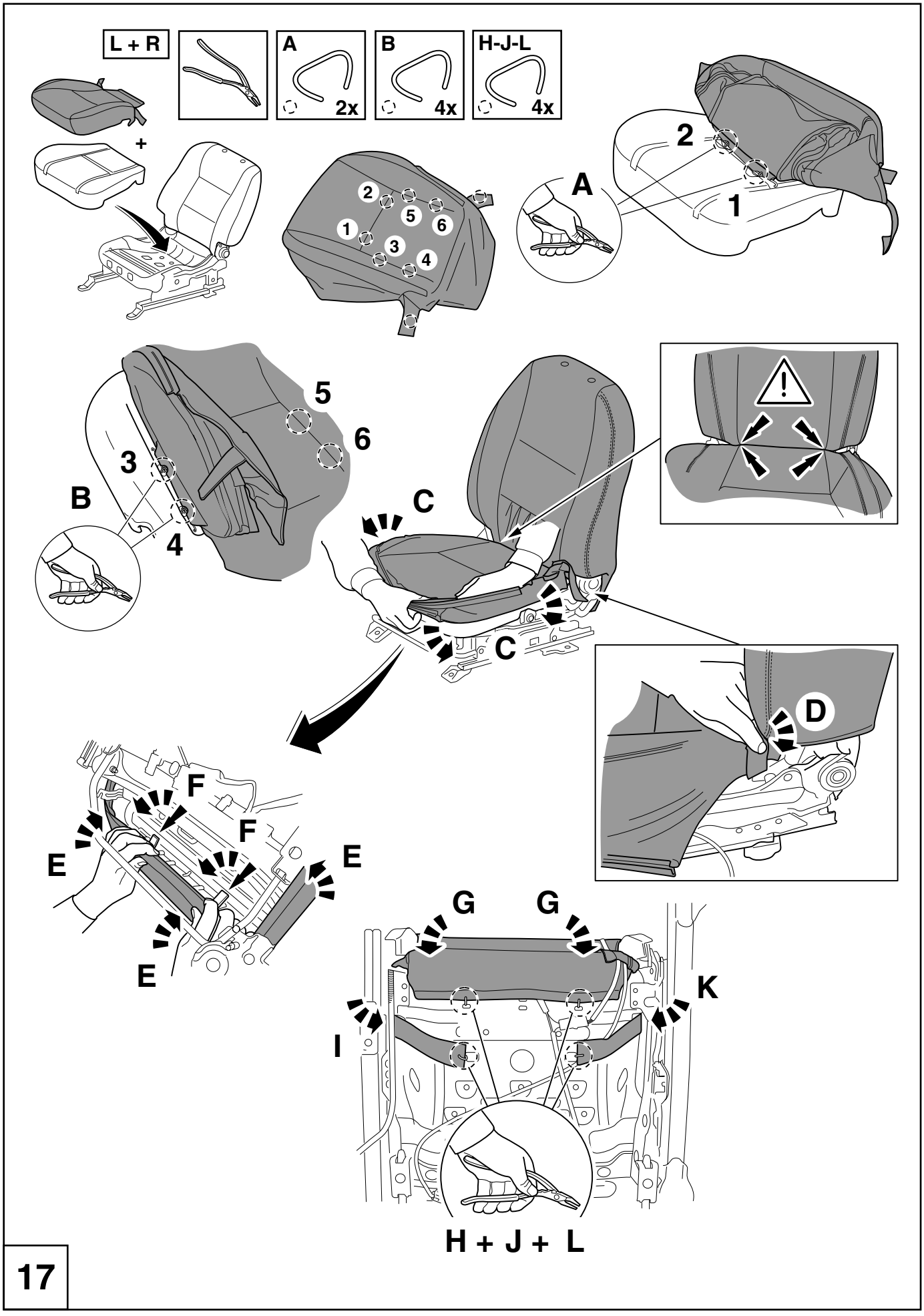

TOYOTA

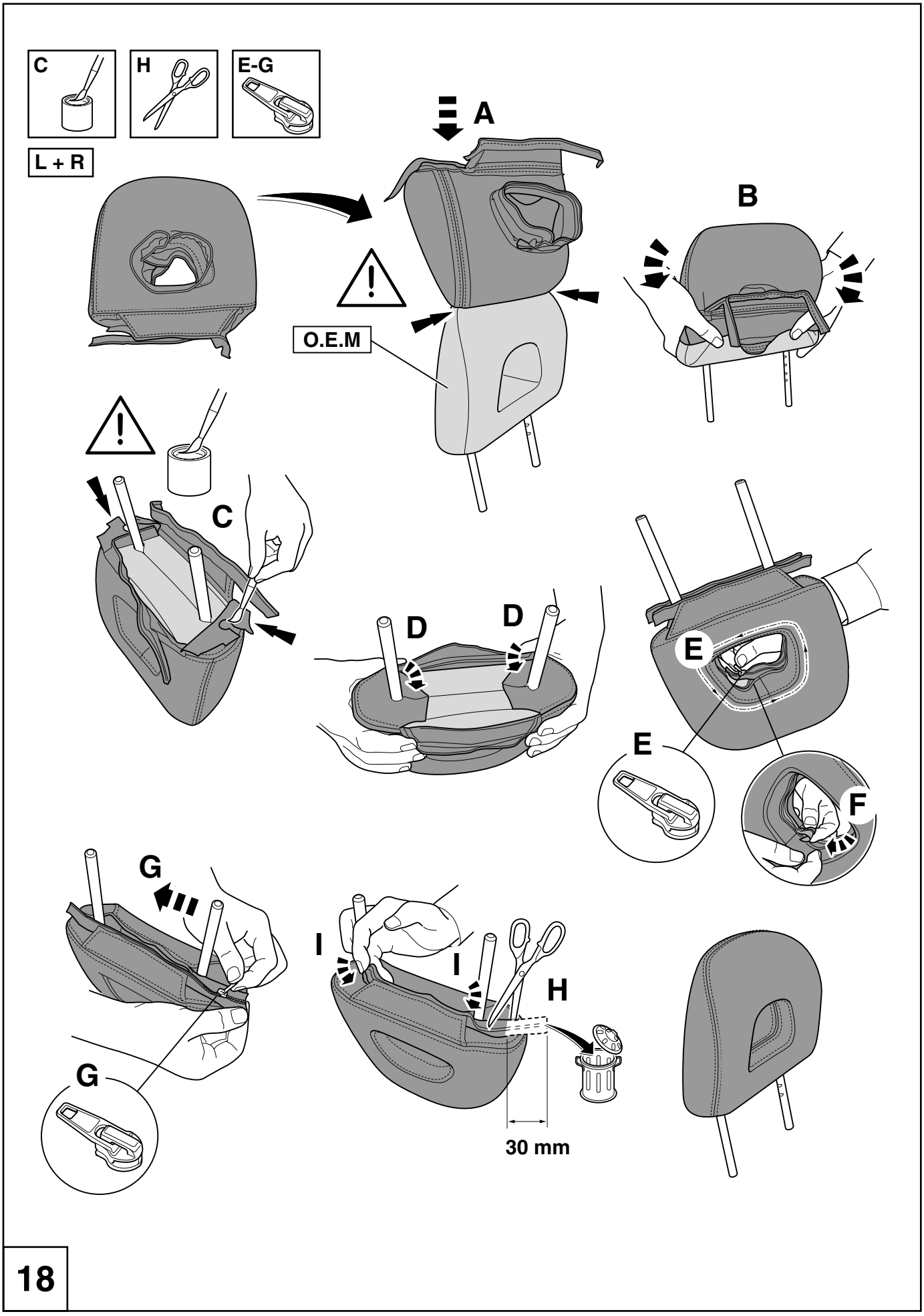
C
H
E-G
L + R
A
B
O.E.M
C
D
D
E
E
F
G
G
I
I
H
30 mm
18

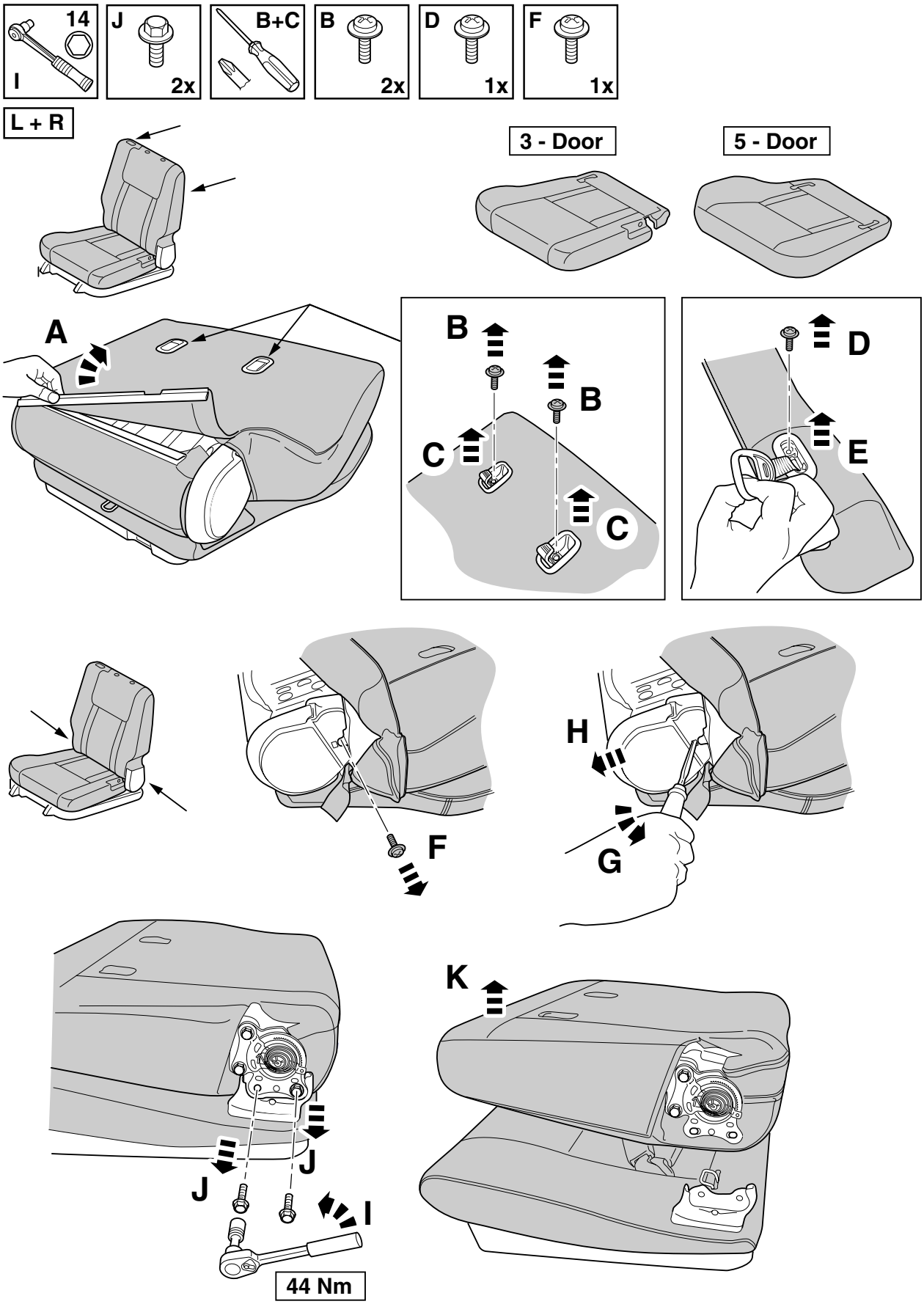

19

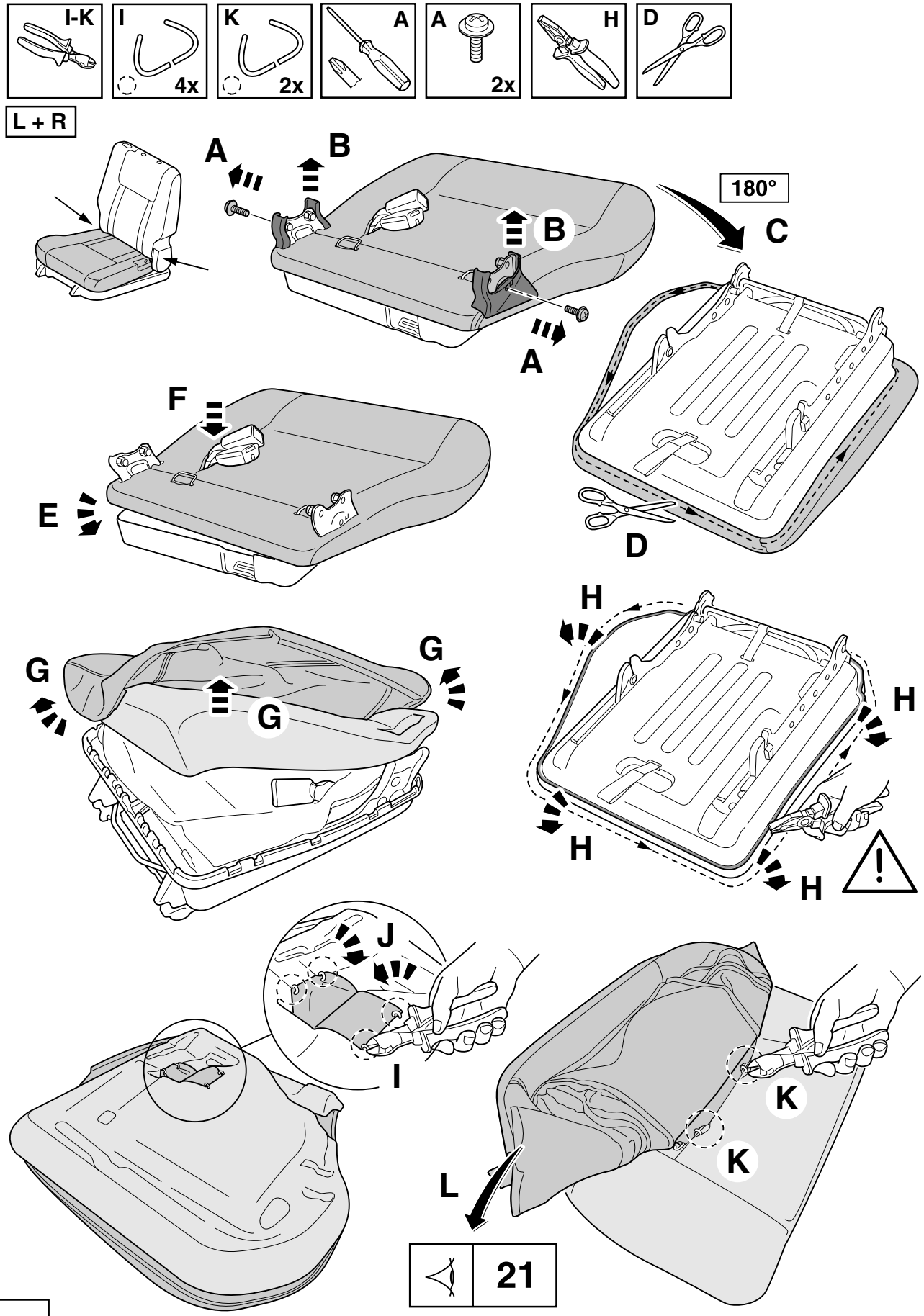

20

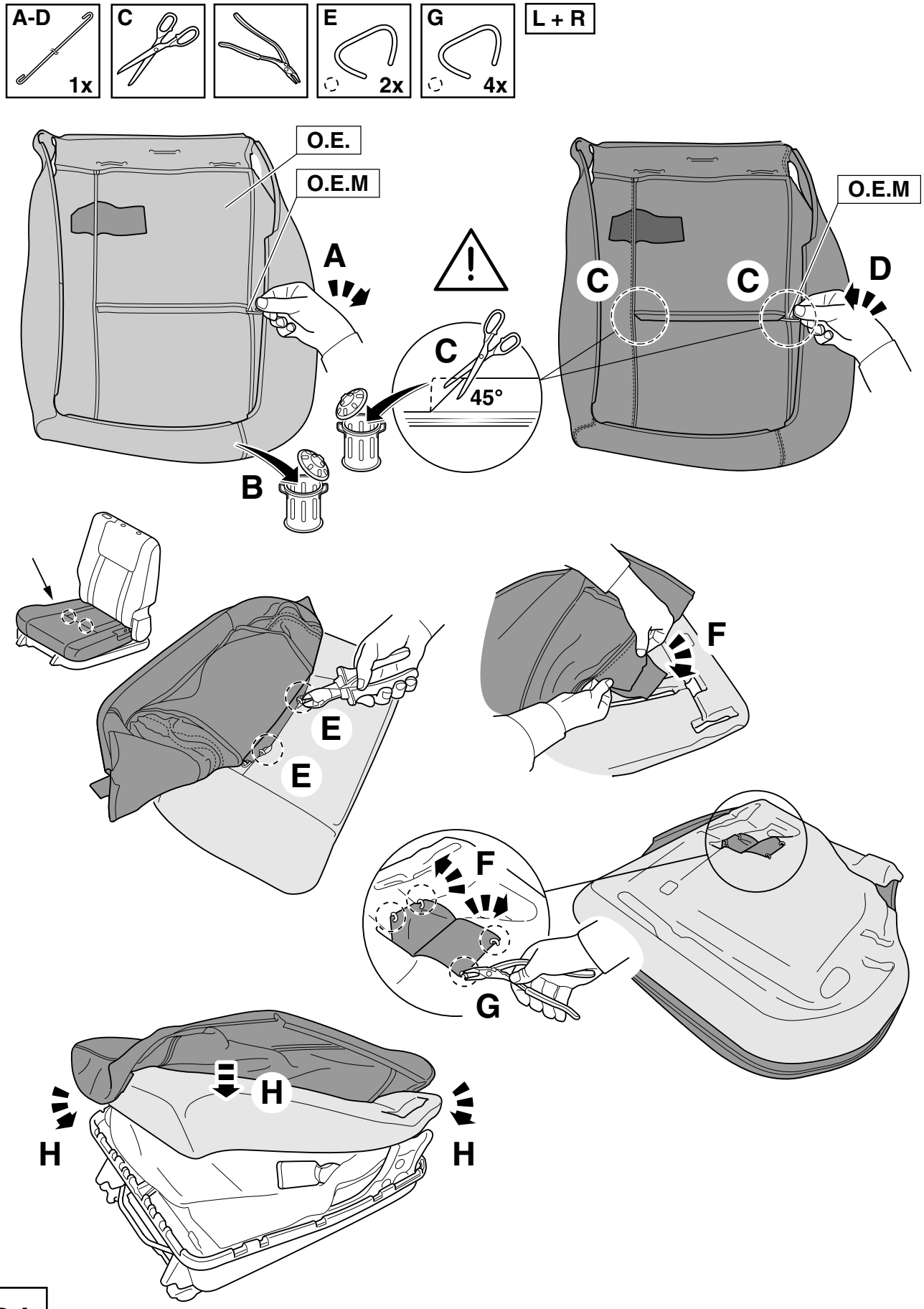

21

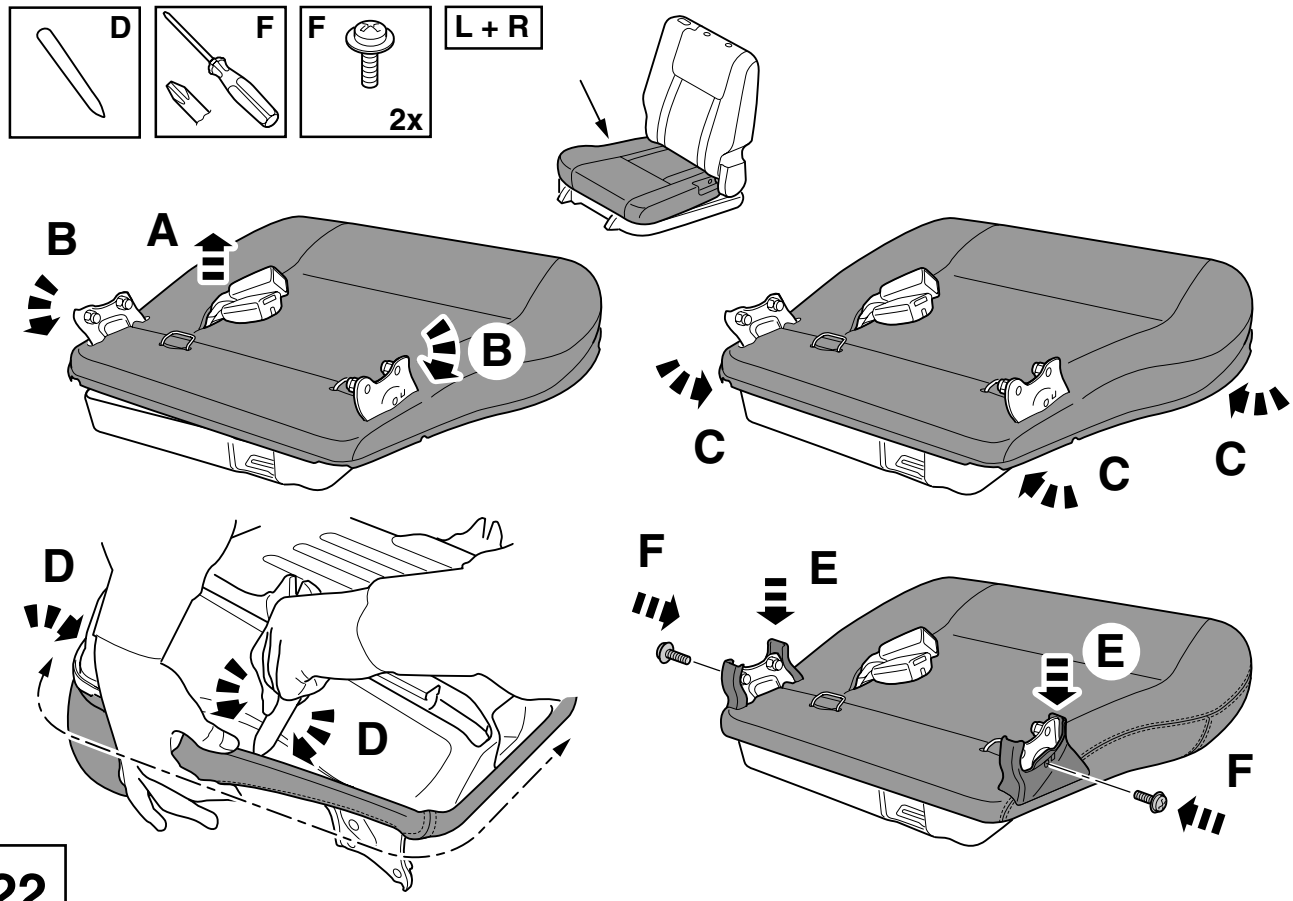
D
F
F
2x
L + R
B
A
B
C
C
C
D
D
F
E
E
F

22

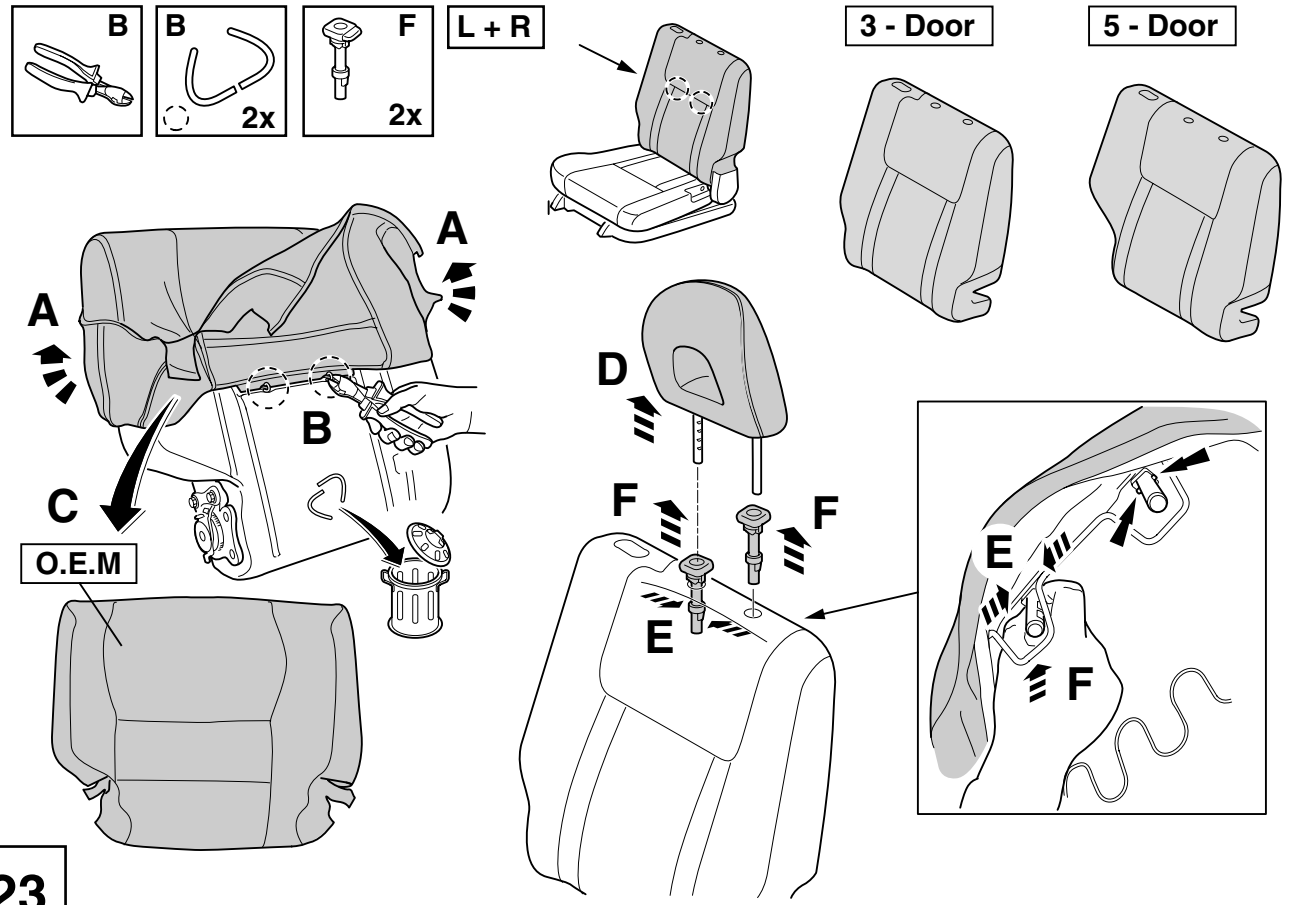
B
B
2x
F
2x
L + R
3 - Door
5 - Door
A
A
B
C
O.E.M
D
F
F
E
E
F

23

L + R

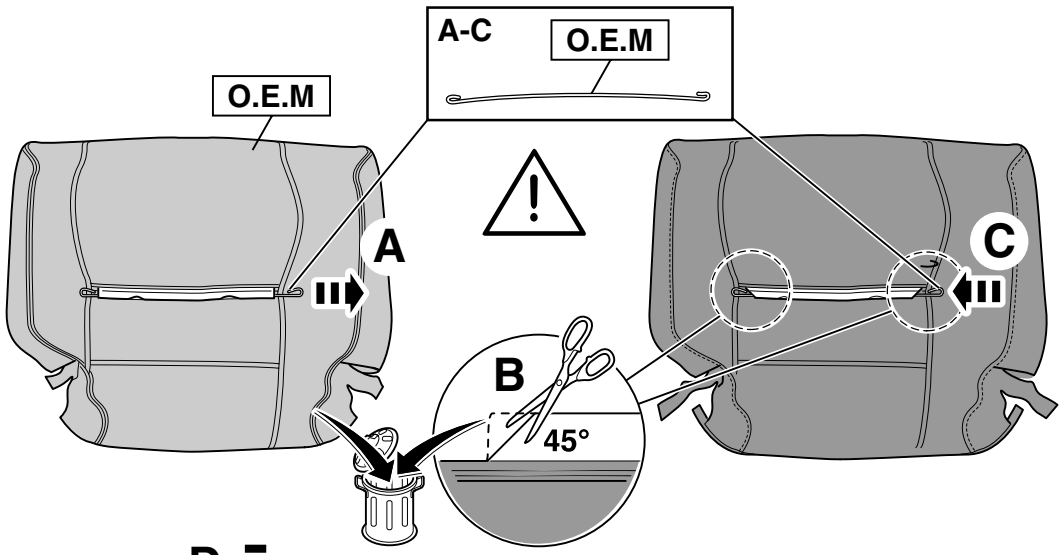

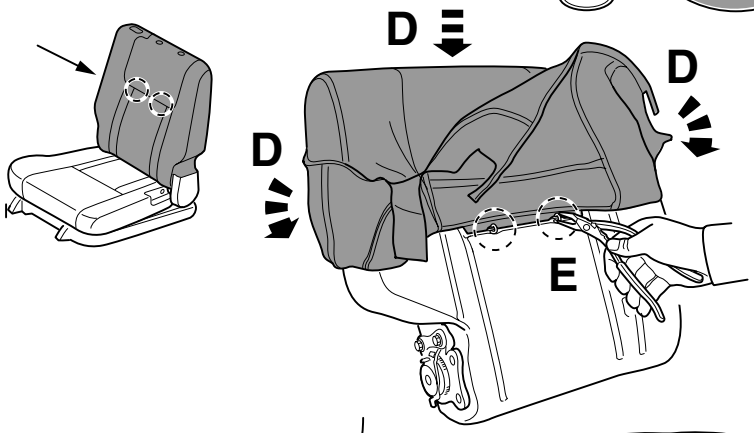

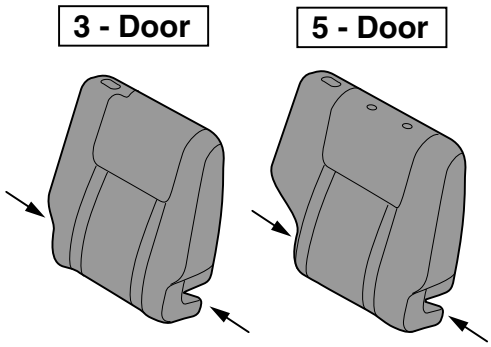

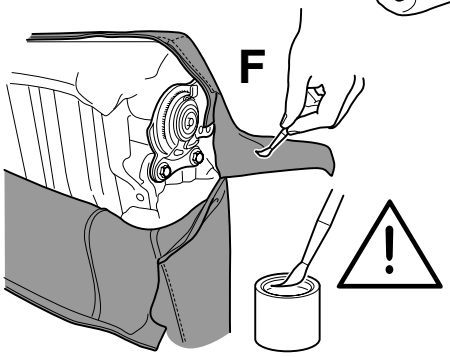

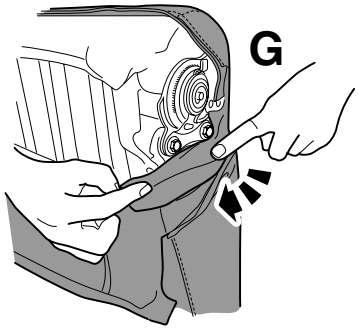

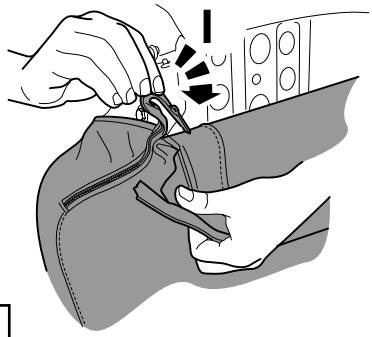

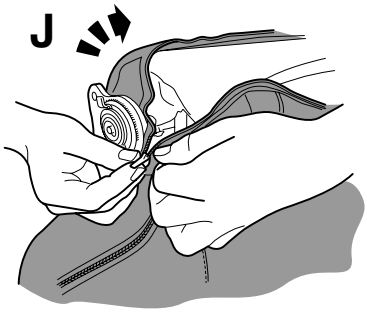

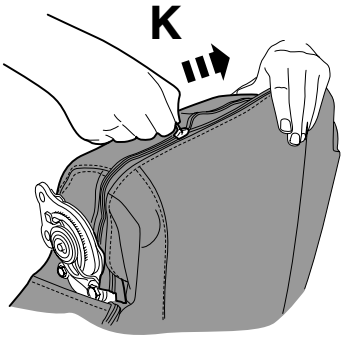

24

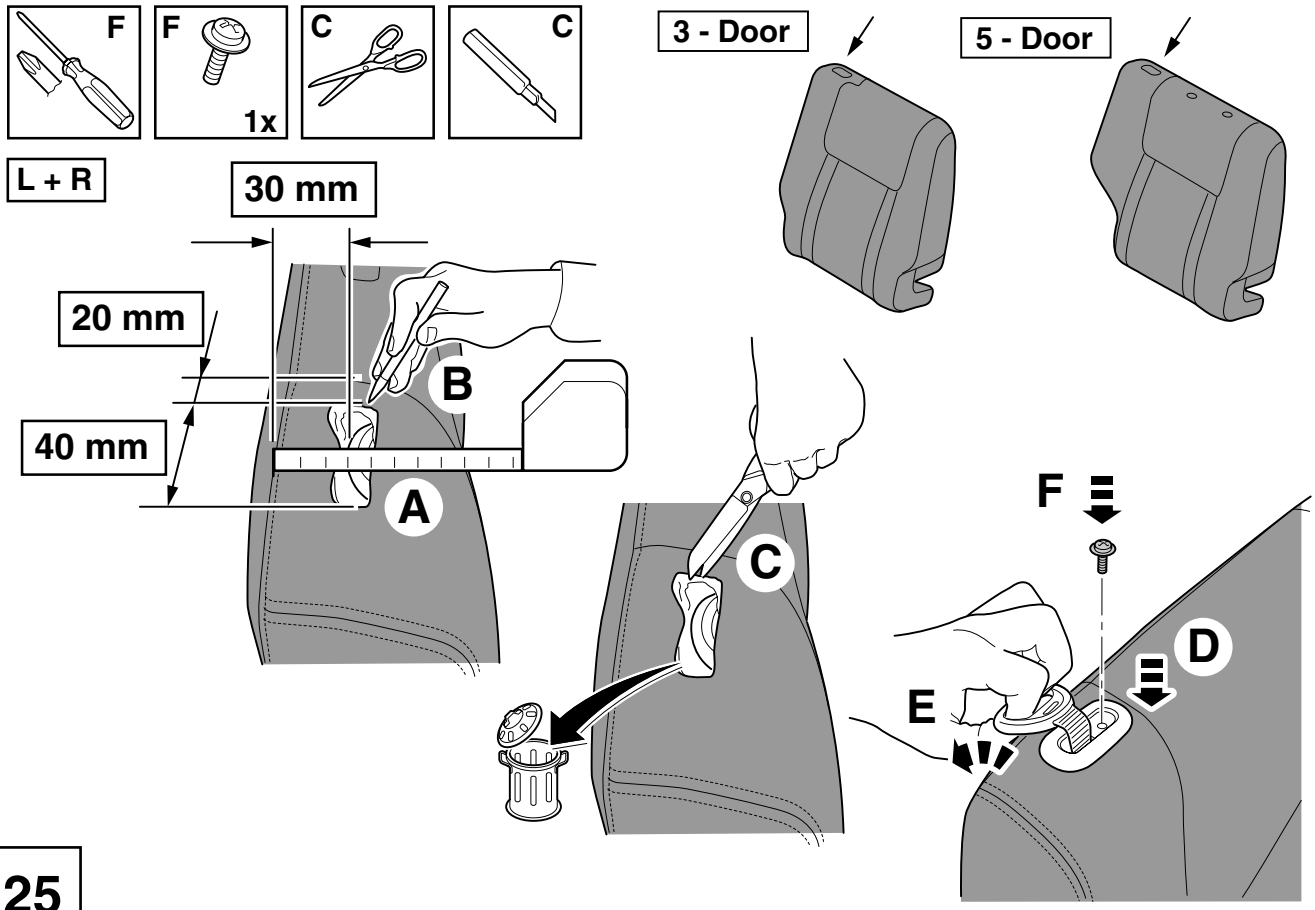
F
F
1x
C
C
3 - Door
5 - Door
L + R
30 mm
20 mm
40 mm
A
B
C
F
D
E

25

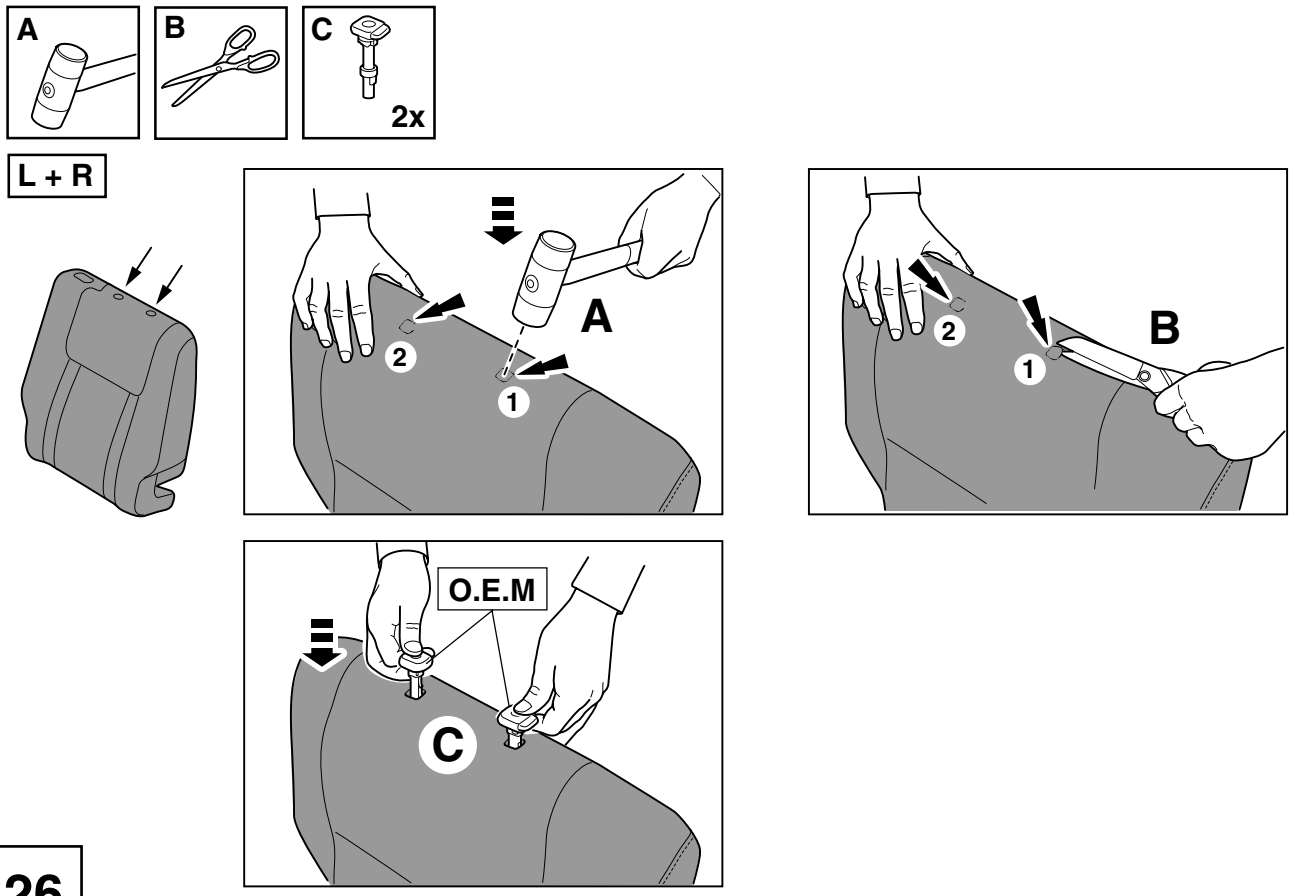
A
B
C
2x
L + R
A
2
1
B
2
1
O.E.M
C

26

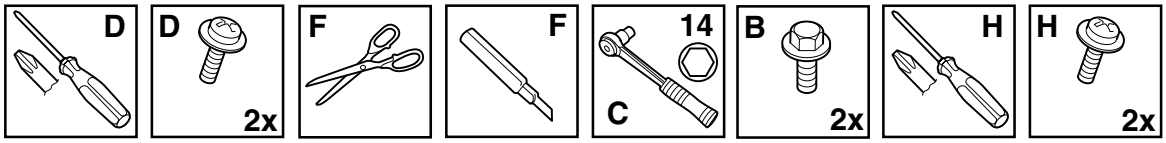

L + R

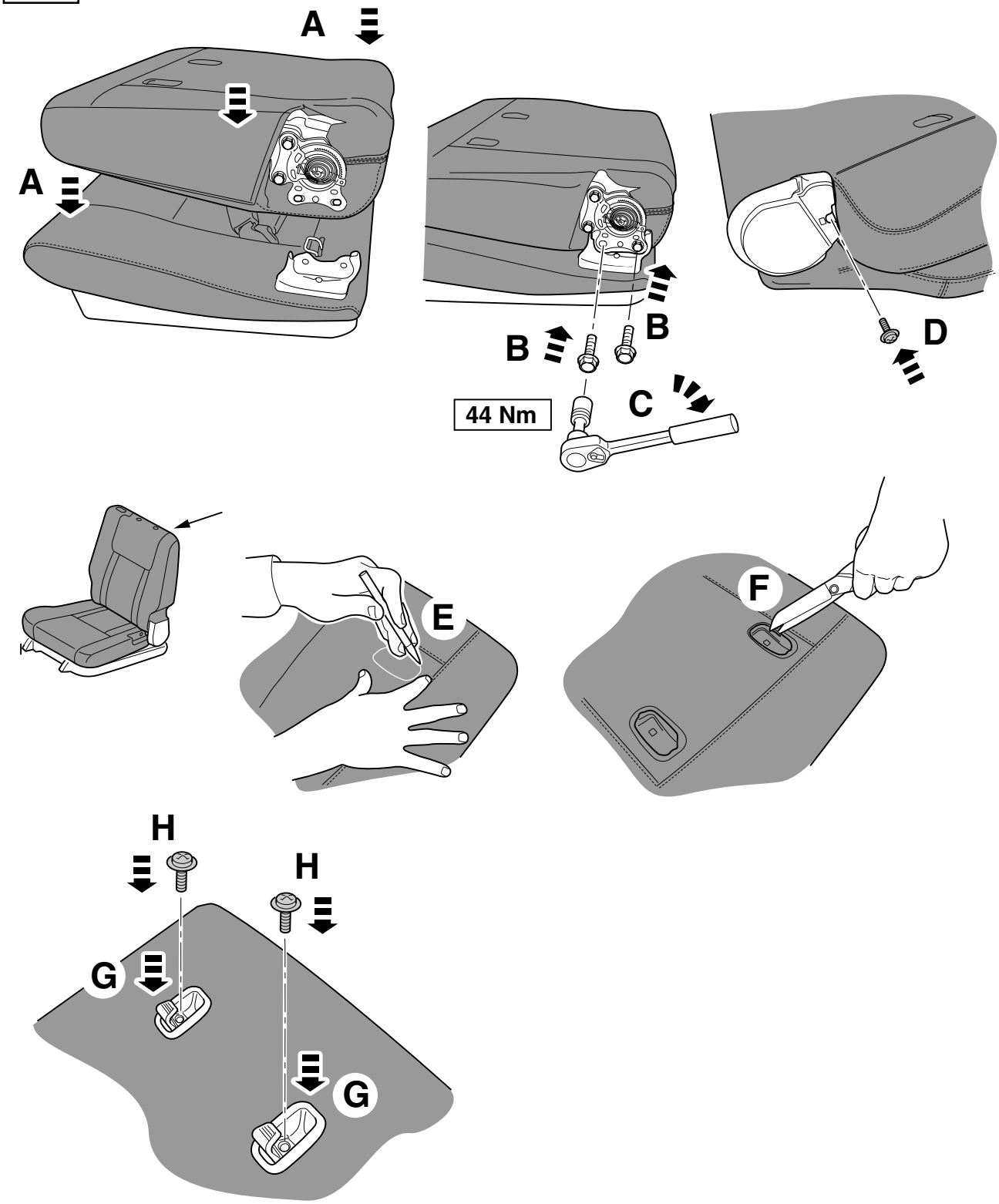

27

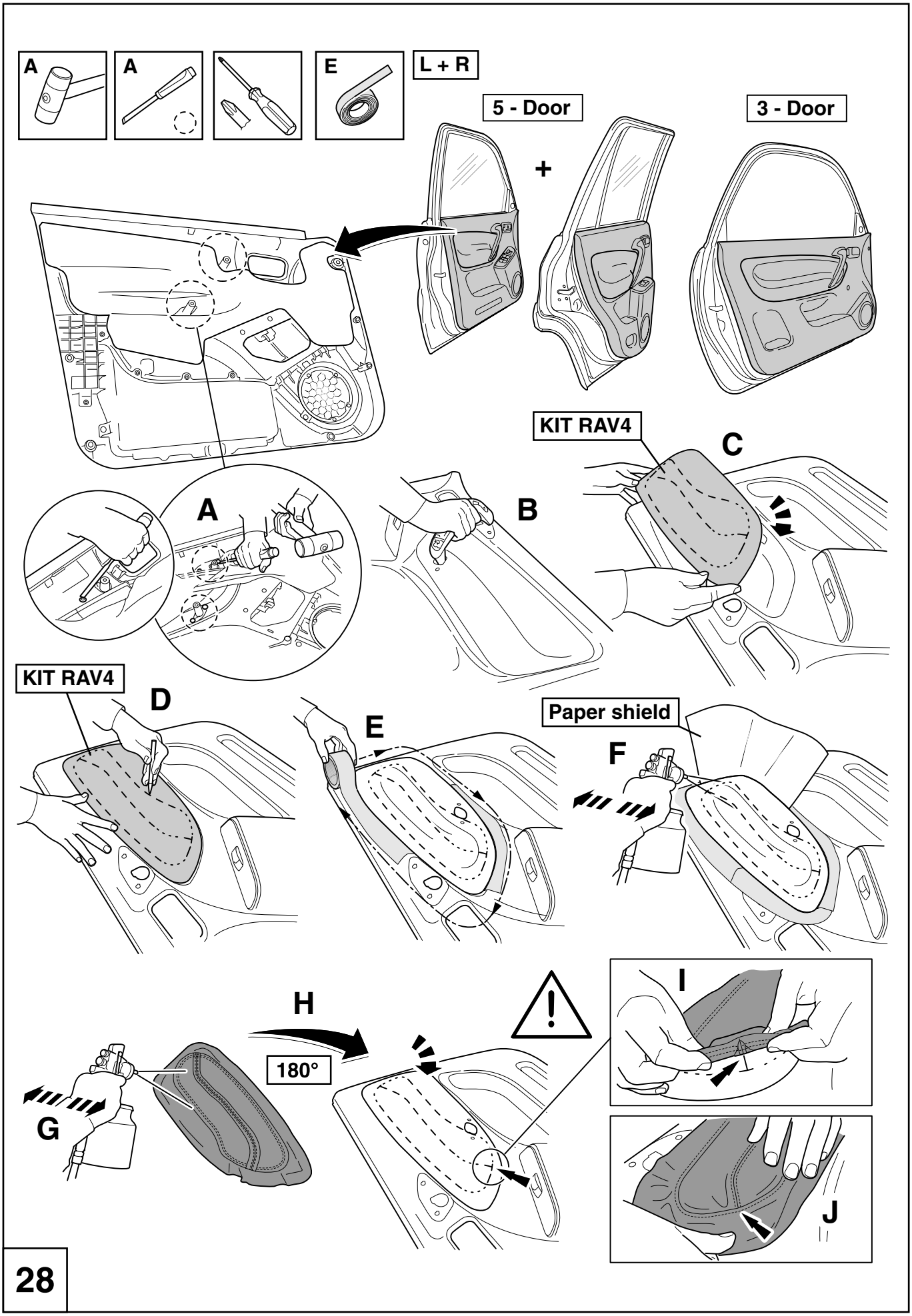
A
A
E
L + R
5 - Door
+
3 - Door
KIT RAV4
C
A
B
KIT RAV4
D
E
Paper shield
F
H
180°
G
I
J

28

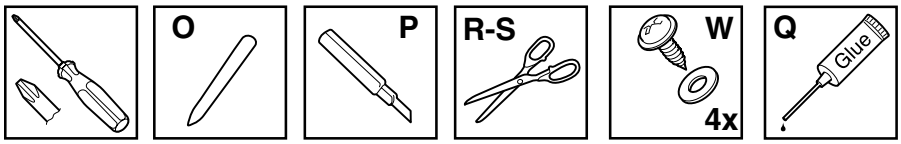

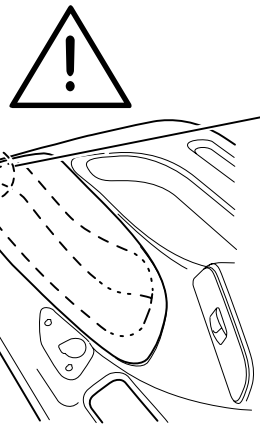

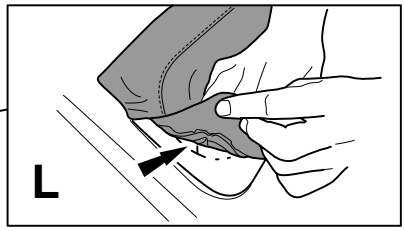

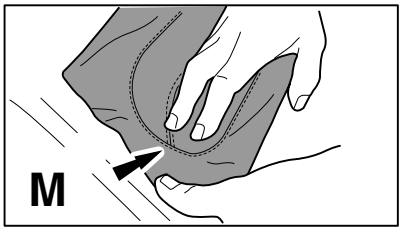

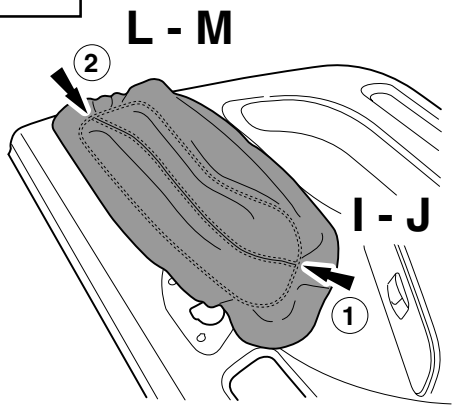

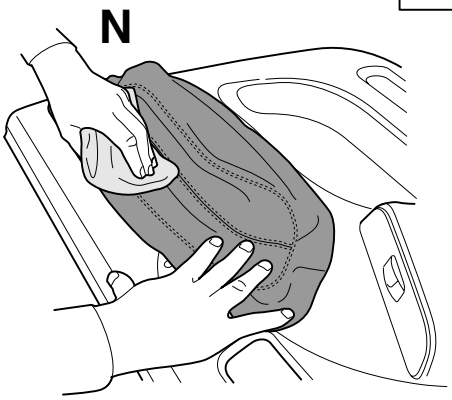

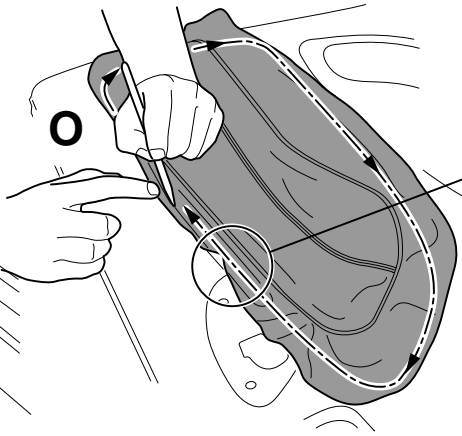

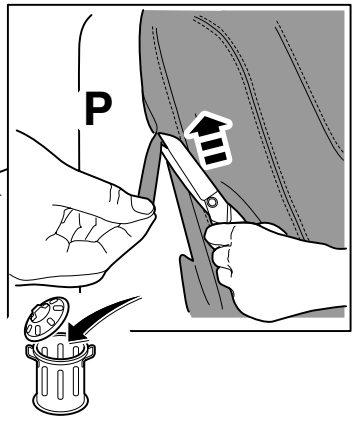

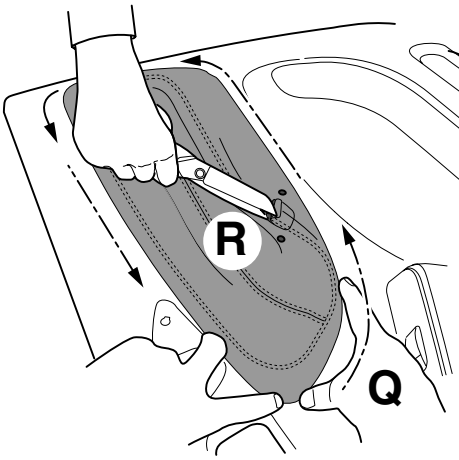

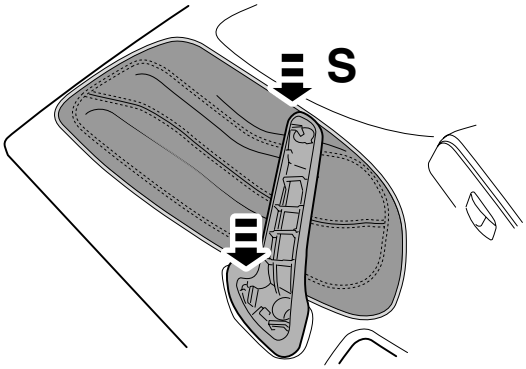

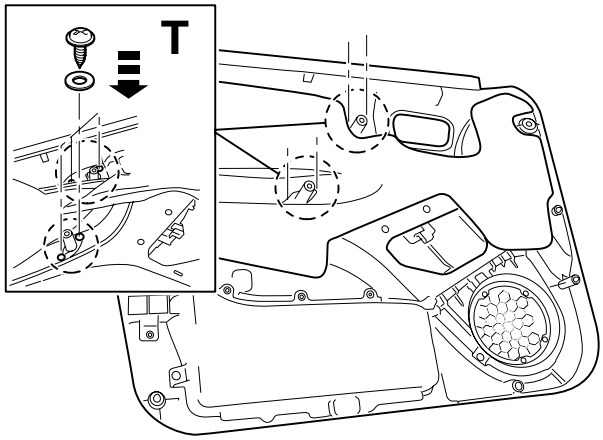

29